Základní desky VARIO

zinek-nikl

Použití

- Pro vyztužení rámových konstrukcí
- Pro vyztužení konzol
- Oblast použití ve vnitřních i vnějších prostorech

Výhody pro Vás

- Rychlejší a snadnější upevnění na místě pomocí předem smontovaných součástí
- Všestranné možnosti použití díky montáži na strop a stěnu a kombinaci s ostatními produkty VARIO
- Lze kombinovat se systémy MPC, MPR a MPT
- Dvě verze pro různé případy použití



Provedení M10



Provedení M16

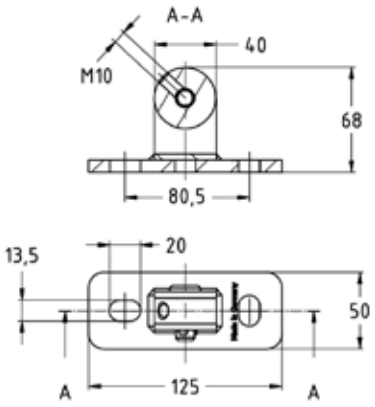

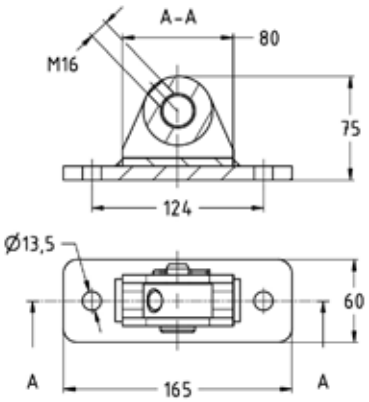



Údaje

Max. doporučené zatížení v tahu [N]	Montážní závit	
	M10	M16
0° 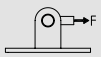	7.000	34.600
45° 	10.000	
90° 	12.000	

Montážní závit	Rozteč středů otvorů C [mm]	Rozměry [mm]			Č. zboží	Balení	Měrná jednotka
		B	L	s			
M10	80,5	50	125	8	**180588**	10	ks
M16	124	60	165	10	**180589**		

Další produkty VARIO najdete v kapitole „Montážní díly“.

09/2026

© MÜPRO