MÜPRO

Konzolový úhelník

Nerez

Použití

- Použitelný k montáži na stropy, stěny i podlahy, jako volně stojící nebo v šachtě
- Stabilní konzolový nosič k uchycení vodoměrů, baterií rozdělovačů, čerpadel a mnoha dalších jednotek

Výhody pro Vás

- Mnohostranné možnosti montáže v kombinaci s MPC a MPR nosníky
- Zesílení a zvýšení zatížitelnosti nosníkových konstrukcí a montáž příčníků
- Sešroubováním dvou konzolových úhelníků proti sobě se dosáhne ještě vyšších hodnot pevnosti

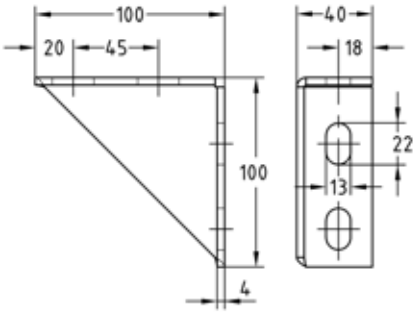



Úhelník konzoly 100 × 100

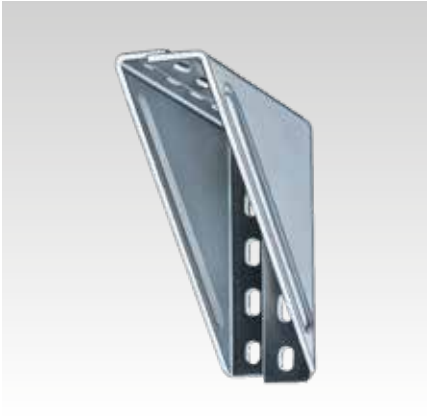

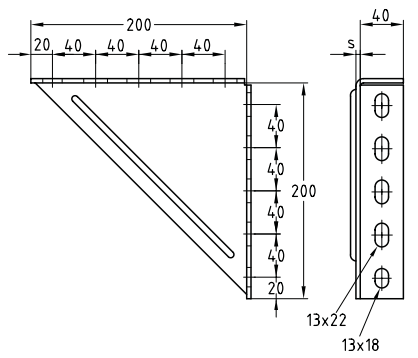



Úhelník konzoly 200 × 200

Typ	Provedení	Pro profily	**Materiál V2A Č. zboží**	**Materiál V4A Č. zboží**	Balení	Měrná jednotka
-	100 x 100 x 4 mm	38/40, 40/60, 41/21-41/124	**167128**	**-**	20	ks
1	200 x 200 x 4 mm		**113616**	**113619**	1	

Konzolový úhelník 100 x 100 z materiálu V4A na vyžádání.

Další technické informace najdete v kapitole „Technické informace“.

© MÜPRO