MPR-montážní úhelník 135° typ S+

žárově pozinkovaný

Použití

- Spojovací prvek pro konstrukci předsazených instalací, regálů, jakož i nosníkových konstrukcí pro upevnění potrubí a VZT vedení bez svařování
- Oblast použití ve vnitřních i vnějších prostorech

Výhody pro Vás

- Jednoduchá a rychlá montáž úhlových spojů v kombinaci s MPR spojovacím zámkem typu S+
- Flexibilní použití s až 4 spojovacími zámky dle provedení
- Při použití 2 spojovacích zámků na rameno zvýšený přenos zátěže

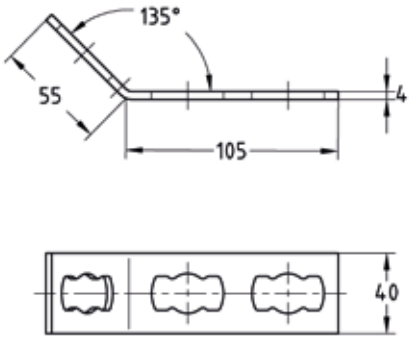



MPR-montážní úhelník 135° 1+2 typ S+

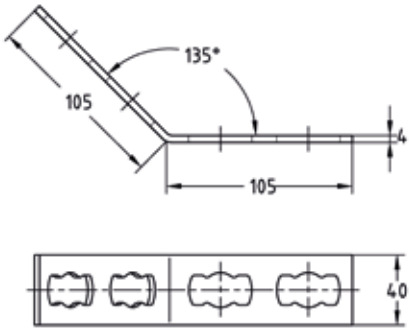

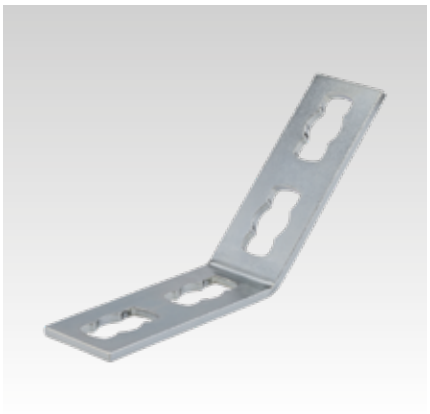

MPR-montážní úhelník 135° 2+2 typ S+



Údaje

Provedení	Povolené zatížení F_1 [N]	Povolené zatížení F_2 [N]
1+2	2.000	1.500
2+2	4.000	3.000

Provedení	Pro profily	Č. zboží	Balení	Měrná jednotka
1+2	41/21-41/124	**165891**	10	ks
2+2		**165892**		

09/2026