MPC-spojka pro křížení profilů

Nerez

Použití

- Pro křížová spojení u nosných a opěrných konstrukcí a regály z MPC-nosníků

Výhody pro Vás

- Snadno montovatelné spojovací prvky k výstavbě staticky správně dimenzovaných konstrukcí z MPC-nosníků
- Při tvorbě nosníkových konstrukcí tak získáte větší flexibilitu
- Větší počet otvorů v třmenu umožňuje vyrovnat štěrbiny v nosnících ve 4 směrech
- Pro upevnění ke stavební konstrukci, se zajištěním proti pootočení



Pro profil 28/30, 38/40



Pro profil 40/60

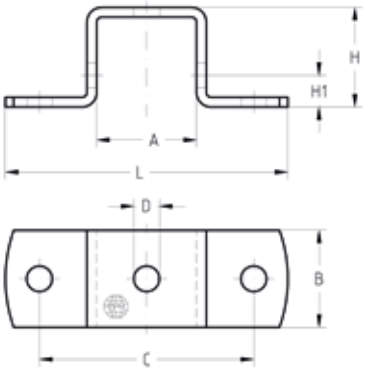

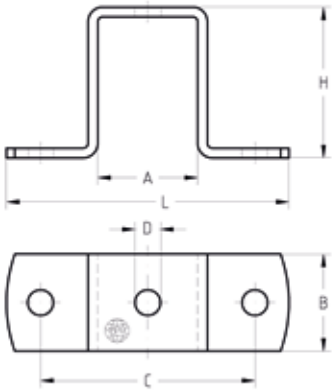

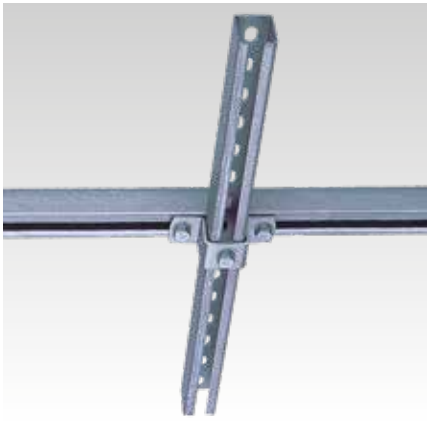





Pro profily	Rozměry [mm]							Materiál V2A Č. zboží	Materiál V4A Č. zboží	Balení	Měrná jednotka
	A	B	C	D	H	H1	L				
28/30	31	30	80	8,5	31	13	102	**118228**		25	ks
38/40	41	40		10,5	41	18	116	**118249**	**118268**		
40/60					62	-	110	**118292**	**118300**		

© MÜPRO