Sklopná hmoždinka

pozinkovaná

Použití

- Pro upevňování do dutin

Výhody pro Vás

- Ideální k upevňování nosných konstrukcí, jako např. MPC-nosníků na lehké příčky, duté příčky, potrubní a kabelové šachty nebo stropy z trapézových plechů
- Velmi dobré rozložení zatížení díky velké styčné ploše sklopného dílu
- Variabilní díky nastavitelné délce závitu
- Nejvyšší únosnost v provedení M10/180 je vhodná např. k upevnění umyvadel, nástěnných WC, boilerů a přístrojů všeho druhu



Provedení M6 až M8



Provedení M10

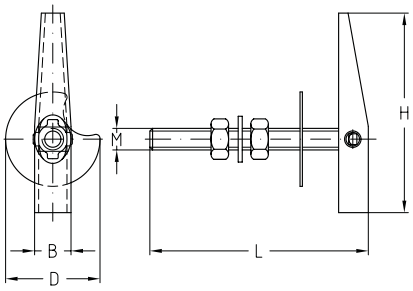

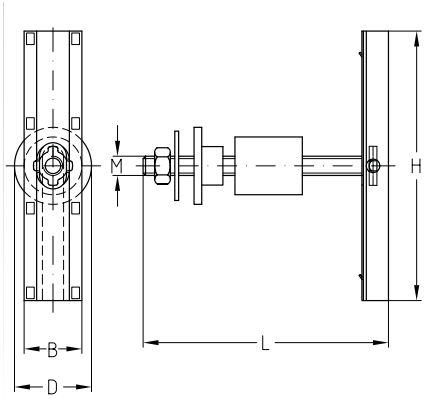

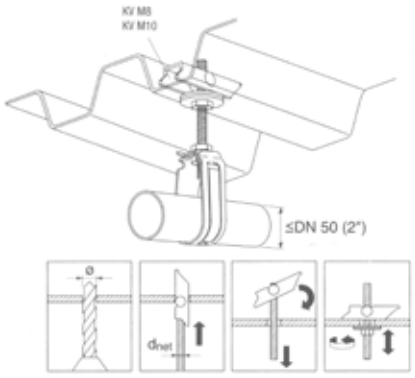

Se schválením VdS/FM

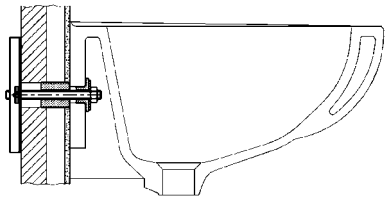

Upevnění umyvadla sklopnými hmoždinkami M10

Údaje

Velikost	Montážní závit	Délka L [mm]	VdS	FM	Max. doporučené zatížení [N]	Rozměry [mm] B	D	H	Č. zboží	Balení	Měrná jednotka
M6/100	M6	100			500	14	30	70	**113112**	100	ks
M8/70	M8	70			650	15	36	74	**113118**		
M8/100		100							**113115**		
			x		800	22	40	84	**177673**	50	
M10/100	M10		x	x		25			**177674**		
M10/180		180			1.700	30	38	140	**113109**		

© MÜPRO