Podložky DÄMMGULAST®

Použití

- Odhlučnění příčníků a potrubních mostů z MPC-nosníků
- Možnosti montáže ve spojení se šrouby, závitovými čepy a závitovými tyčemi MÜPRO až do M10
- Ideální doplněk tlumících kotoučků DÄMMGULAST® při montáži instalačních nosníků

Výhody pro Vás

- Vysoce elastický akustický izolační prvek pro malá tlaková zatížení
- Ochranný límec zabraňující kontaktu hran
- Nejjednodušší montáž bez přídavných prací
- Útlum hluku až o 18 dB(A)

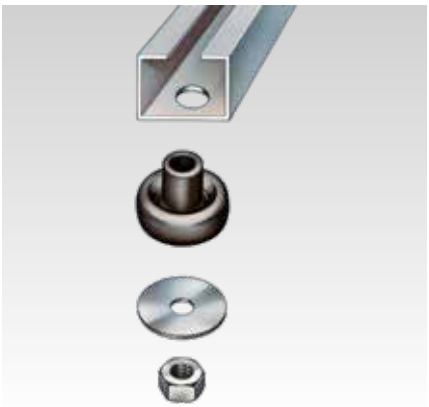



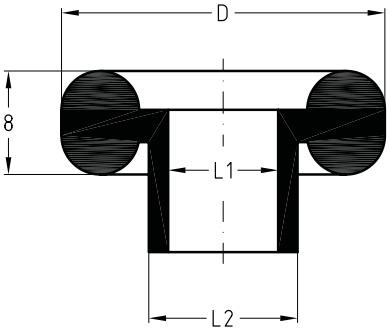



Údaje

Typ	Pro závit	Rozměry [mm] D	L1	L2	Č. zboží	Balení	Měrná jednotka
Podložky DÄMMGULAST®	M8	24	8,5	11	**107087**	100	ks
		28			**107089**		
	M10	34	10,5	14	**107086**		
Podložky	M8	28	8,5	-	**127229**		
	M10	36	10,5		**127121**		

Pro rovnoměrné rozložení zátěže je třeba podložky DÄMMGULAST® vždy montovat společně s ocelovými podložkami. Maximální doporučené zatížení: 300 N.

09/2026

© MÜPRO