MPR-upínáky k I-profilu

Nerez

Použití

- K upevnění MPR-nosníků k ocelovým profilům bez vrtání a svařování
- Oblast použití ve vnitřních i vnějších prostorech

Výhody pro Vás

- Řešení pro montáž MPR nosníků na ocelových nosičích
- Umožňuje dodatečné vyrovnání nosníku vzhledem k nosnému profilu v podélném i příčném směru
- Vhodný pro téměř všechny tloušťky pásnic válcovaných profilů
- Předsestavená sada pro rychlou a snadnou montáž
- Upevnění zavěšených břemen na nosné profily podle platných předpisů

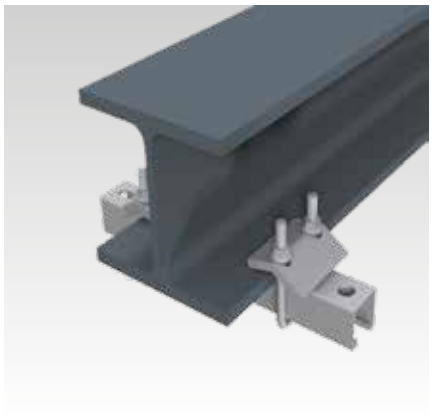



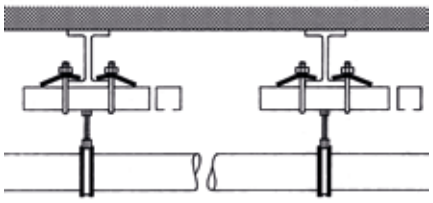

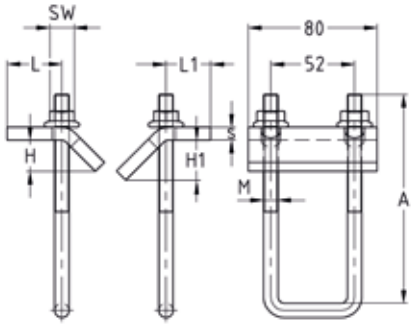

Údaje

Pro profily	Závit, U třmen	Max. přípustné zatížení F/pár s upínacím čepem [N]		
		M8	M10	M12
41/21/2,0	M10	7.000	7.000	7.000
41/41/2,0				
41/62/2,5		12.000	12.000	12.000
41/82/2,5		7.000	7.000	7.000

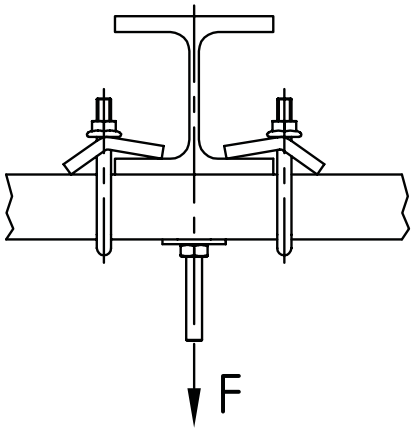

Pro profily	Max. upínací tloušťka [mm]	Závit	Velikost klíče [mm]	Materiál	Rozměry [mm]						Č. zboží	Balení	Měrná jednotka
					A	H	H1	L	L1	s			
41/21, 41/41	22	M10	15	V4A	90	18,5	24,5	34	30	8	**154445**	10	ks
41/62, 41/82					130						**154446**		

09/2026

© MÜPRO