Konstrukční konzolová sada STATO®

žárově pozinkovaná

Použití

- Vysoce zatižitelný, stabilní nosný systém pro potrubní instalace
- V kombinaci s objímkami STATO® bez vložek představuje ideální pevný bod potrubí
- Vhodné jako nastavitelná podpůrná konstrukce pro pevné body a kluzná uložení
- Ideální jako pevný bod pro izolovaná potrubí studené vody v kombinaci s vložkami z tvrdého dřeva v objímkách MÜPRO a STATO®

Výhody pro Vás

- Plynule nastavitelná výška i sklon
- Pro vyspádování odpadních potrubí nebo k vyrovnání nerovností
- Pro velká zatížení je možné použít až 3 objímky STATO®
- Zejména vhodná i pro těžká potrubí s velkým odstupem od stěn
- Použitelná jako úhlově a výškově nastavitelná základna uložení



Objímky STATO® s nastavitelnými konzolami STATO®



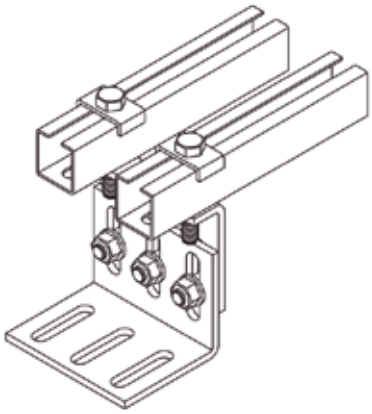

Výškově nastavitelná podpůrná konstrukce pro pevné body a kluzná uložení

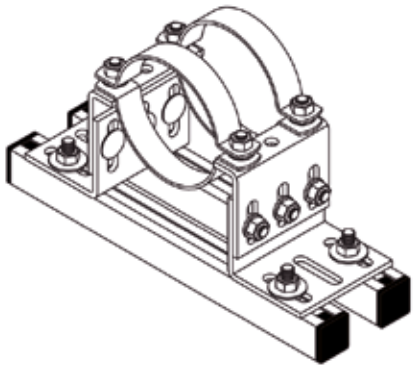

Volně posuvná podpěra

Kompletní konstrukční sada obsahuje:
4 úhelníky STATO®,
6 zámkových šroubů M12,
6 šestihranných matic M12,
6 podložek pro M12.

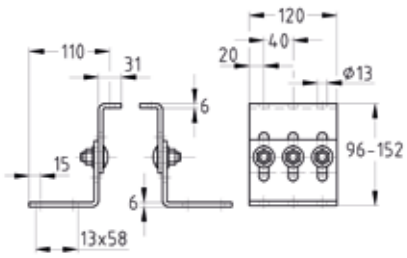

Standardní provedení

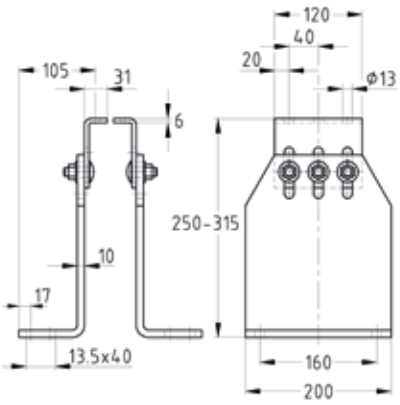

Těžké provedení

Provedení	Konstrukční výška [mm]	Rozsah nastavení [mm]	Č. zboží	Balení	Měrná jednotka
Standardní provedení	96 - 152	56	**129168**	5	ks
Těžké provedení	250 - 315	65	**129172**	1	

⚠ Objímky STATO® v žárově pozinkovaném provedení na požádání.

09/2026

Konstrukční konzolová sada STATO®

žárově pozinkovaná

Údaje

Provedení		Standardní provedení	Těžké provedení	Utahovací moment [Nm] platí pro závit M12 v kombinaci s ocelovou trubkou bez povrchové úpravy
Max. doporučené zatížení [N]	axiálně	5.500 na každou objímku	5.500 na každou objímku	75
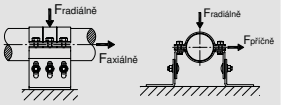	příčné	Konstrukční výška min.		
		8.000	7.000	
		Konstrukční výška max.		
		6.000	7.000	
	radiálně	25.000	25.000	

09/2026

© MÜPRO