MPR-úhlová spojka 90° typ S+

žárově pozinkovaná

Použití

- Spojovací prvek pro konstrukce čelních stěn, polic a kolejnicových konstrukcí, především s MPR nosníky 41/41
- Oblast použití ve vnitřních i vnějších prostorech

Výhody pro Vás

- Jednoduchá a rychlá montáž úhlových spojů v kombinaci s MPR spojovacím zámkem typu S+
- Flexibilní použití s až 4 spojovacími zámky dle provedení
- Při použití 2 spojovacích zámků na rameno zvýšený přenos zátěže
- Při spojení s MPR nosníky 41/41 flexibilně použitelné ve 2 směrech

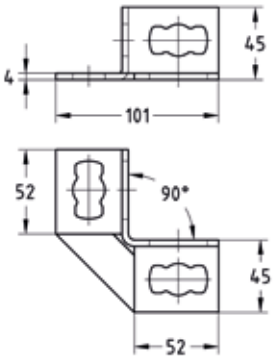



MPR-úhlová spojka 90° 2+2 typ S+

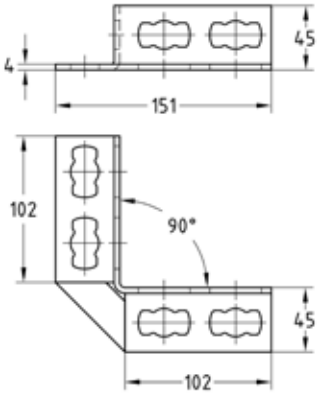



MPR-úhlová spojka 90° 4+4 typ S+

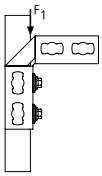

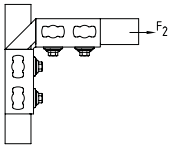

Údaje

Provedení	Povolené zatížení F_1 [N]	Povolené zatížení F_2 [N]
2+2	2.000	2.000
4+4	8.000	4.000

Provedení	Pro profily	Č. zboží	Balení	Měrná jednotka
2+2	41/21-41/124	**165881**	10	ks
4+4		**165882**		

09/2026