MÜPRO

MPC-spojka pro křížení profilů

pozinkovaná

Použití

- Pro křížové spoje u instalací podél stěn a pro regály z MPC-nosníků

Výhody pro Vás

- Snadno montovatelné spojovací prvky k výstavbě staticky správně dimenzovaných konstrukcí z MPC-nosníků
- Při tvorbě nosníkových konstrukcí tak získáte větší flexibilitu
- Pro upevnění ke stavební konstrukci, se zajištěním proti pootočení



Pro profil 28/30



Pro profil 38/40, 38/48, 39/52, 40/60, 40/80, 38/80 a 40/120

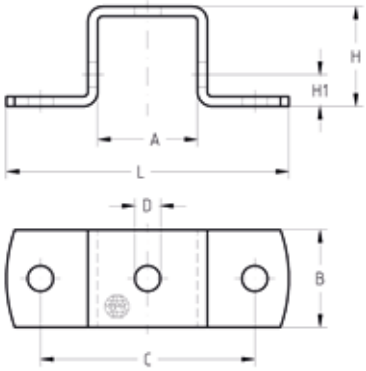

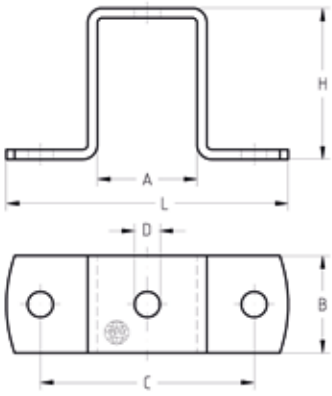







Pro profily	Rozměry [mm]							Č. zboží	Balení	Měrná jednotka
	A	B	C	D	H	H1	L			
28/30	31	25	80	9	31	13	104	**118243**	25	ks
38/40	41	40		11	41	18	121	**118246**		
38/48					49	-		**144838**		
39/52					53			**145069**		
40/60					62			**118316**		
38/80, 40/80					82			**118276**		
40/120					122			**118284**		