MÜPRO

Konstrukční úhelník

Nerez

Použití

- Spojovací prvek pro konstrukci příčníků, rámových a regálových systémů
- K přímé montáži na stropy, stěny a podlahy nebo k montáži s MPC- a MPR-nosníky jako: úhelníková vzpěra, úhelníkový výložník, základová podpěra, styčníkový úhelník, křížová vazba, příčná úhelníková vzpěra

Výhody pro Vás

- Nejrozmanitější možnosti montáže v kombinaci s MPC a MPR nosníky
- Dává stabilní uzlová a úhlová spojení
- Pro libovolně uzpůsobitelný otvor

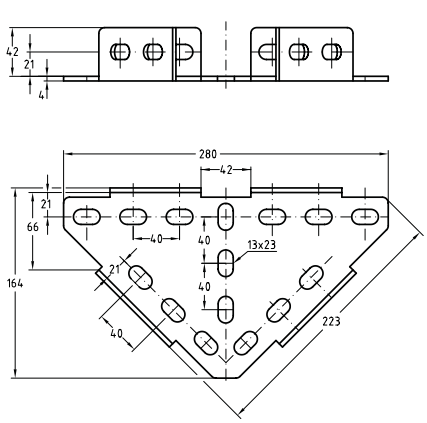



Typ 2

Typ	Provedení	Pro profily	Materiál	**Č. zboží**	Balení	Měrná jednotka
2	280 x 164 x 4 mm	38/40, 40/60, 41/21-41/124	V2A	**113595**	1	ks

© MÜPRO

Konstrukční úhelník

Nerez

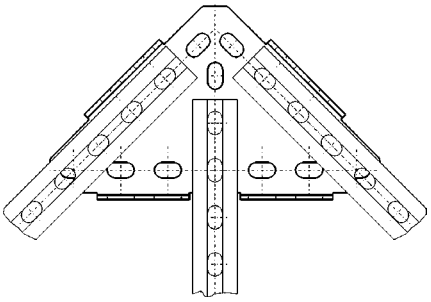

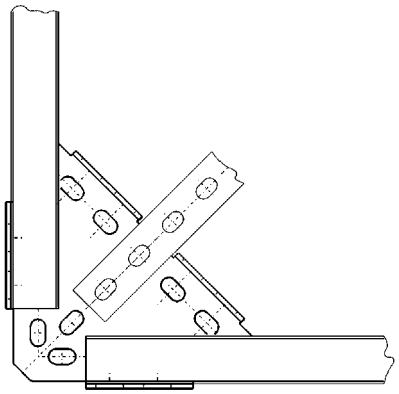

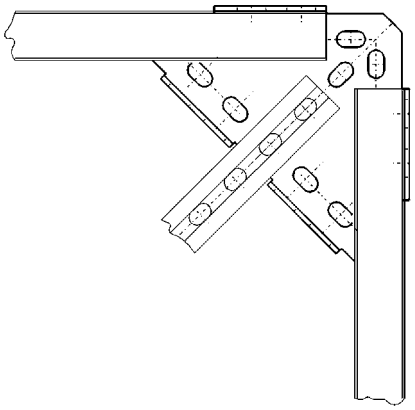

Jako styčníkový plech, libovolné uspořádání montážní štěrbiny MPC-nosníků zaručuje více možností montáže pro dosažení optimálního řešení daného problému

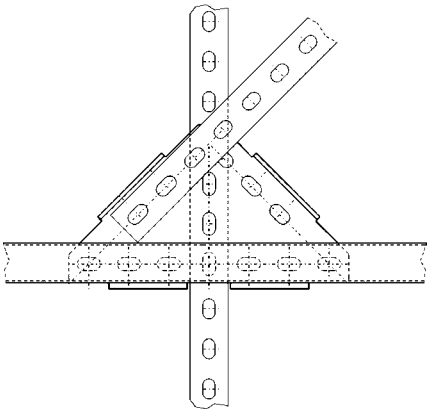

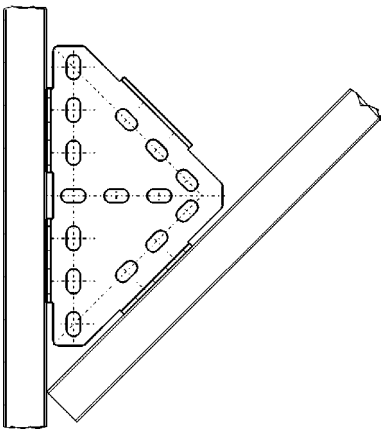

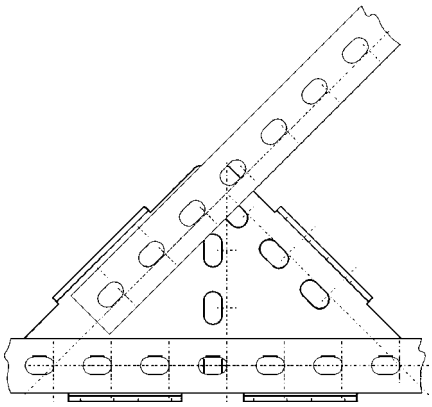

Jako 45°-podpěra, s možností montáže s vnitřním nebo vnějším umístěním MPC-nosníků

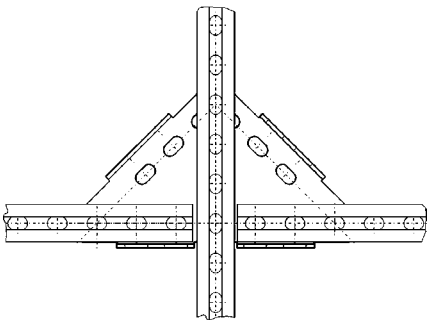

Jako křížová vazba, a to i s průchozími MPC-nosníky

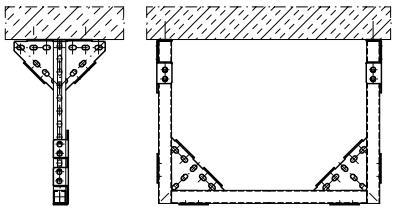

Jako příčná vzpěra pro boční vyztužení

09/2026

© MÜPRO