Podkladní destička

pro upevnění pomocí suchého zipu

Použití

- K jasnému značení potrubí při řemeslných pracích, montáži potrubí a přístrojů, stejně jako v průmyslové výrobě
- Pro uchycení a upevnění resopalových a plastových štítků na potrubí pomocí suchého zipu
- Oblast použití ve vnitřních prostorech

Výhody pro Vás

- Racionální a řemeslně provedené upevnění a zároveň jasné označení potrubí

- Lze připevnit pomocí pásky se suchým zipem na průřezy kulatého, oválného i obdélníkového tvaru bez ohledu na průměr
- Rychlá a snadná montáž bez vrtání a svařování - stačí jen z role odstřihnout pásku se suchým zipem, provléknout ji podle orientace podkladní destičky (vodorovně nebo svisle) příslušnými otvory, napnout kolem potrubí a připevnit
- Rozmanitému děrování podkladní destičky skýtá řadu možností upevnění, např. přímo na stěnu, na instalační lištu nebo na potrubí
- Vhodné pro potrubí z libovolných materiálů



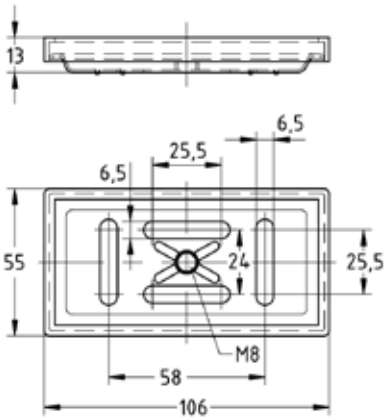

Podkladní destička s montážním závitem



Páska se suchým zipem

Provedení	Montážní závit	Č. zboží	Balení	Měrná jednotka
Podkladní destička, se závitem pro připojení a ochranným pouzdrem, pro upevnění pomocí suchého zipu, pozinkovaná	M8	**154643**	50	ks
Ochranné pouzdro, pro podkladní destičky	-	**105877**		
Páska na suchý zip, šířka 20 mm, 25 m na roli		**153051**	1	Role

09/2026

© MÜPRO