MÜPRO

Upínací čelist

pozinkovaná

Použití

- Montáž MPC- a MPR- nosníků bez vrtání a svařování na profilové ocelové konstrukce

Výhody pro Vás

- Velký rozsah upínání pro univerzální a rychlé upevnění na profilových ocelových konstrukcích
- Bezpečné upevnění bez vrtání nebo svařování
- Použitelné také pro upevnění čyřhranného potrubí

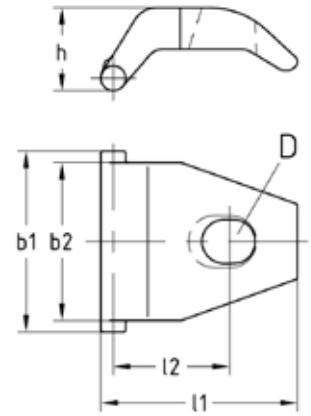



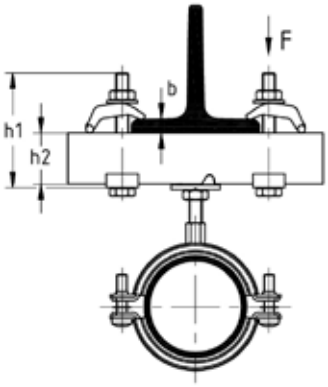

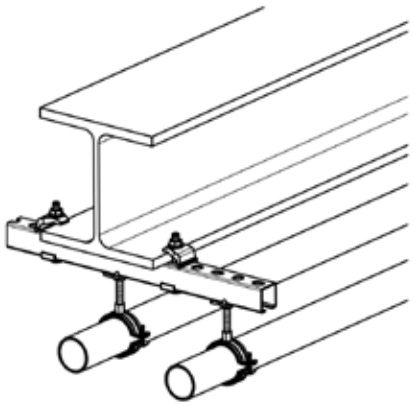

Údaje

Velikost	Max. doporučené zatížení na kus [N]
M10	10.000
M12	15.000
M16	18.000

Velikost	Max. rozsah upínání b	Délka šroubu h1	Rozměry [mm]						Č. zboží	Balení	Měrná jednotka
			b1	b2	D	h	l1	l2			
M10	1-25 mm	b + h2 + 33 mm	43	38	11	19	47	28	**157219**	100	ks
M12	1-35 mm	b + h2 + 40 mm	51		13	27	66	37	**157220**	50	
M16		b + h2 + 43 mm	63	46	17	29	65		**157221**		

⚠ Montáž upínací packy širokou stranou k systémové liště.

09/2026