MÜPRO

Kluzné tělísko

Použití

- Řešení pro plastové potrubí s velkými dilatacemi
- Ideálně použitelné i u stoupaček
- Upevnění kluzného uložení zavěšeného potrubí i stoupaček
- Upevnění potrubí, kde dochází k délkovým dilatacím kvůli teplotě
- Upevnění kluzného uložení v křížové vazbě za účelem posunu v axiálním i radiálním směru

Výhody pro Vás

- Libovolná velikost posuvu dle délky nosníku
- Konstrukční sestava se dvěma kluznými tělísky umožňuje při nízké konstrukční výšce jen 50 mm (s profilem 27/18) velké pohyby trubek v axiálním i radiálním směru
- Kluzné tělísko pro vysoké zatížení, odolné proti oděru, je vyrobeno z ultramidu zesíleného skelným vláknem

Údaje

Max. doporučené zatížení [N]	1.000



Kluzné tělísko M8



Kluzné tělísko M10

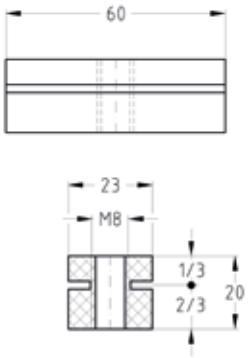

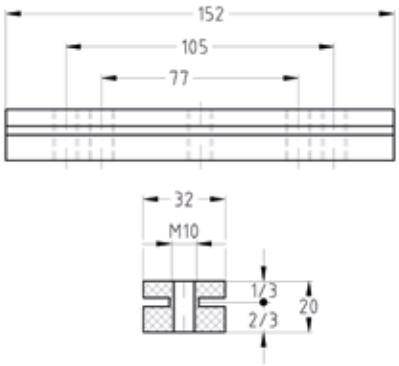

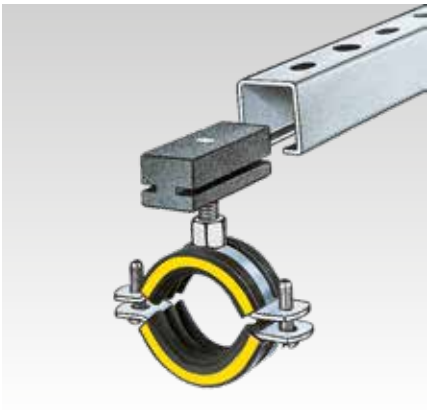

Kluzné tělísko M8 jako závěsné upevnění

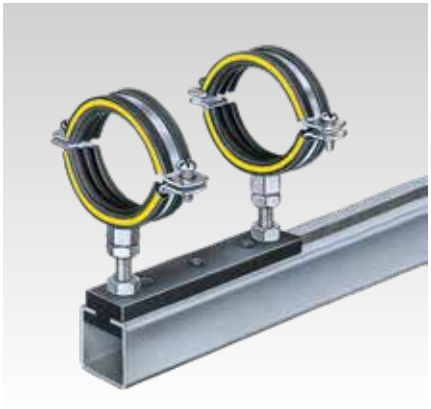

Kluzné tělísko M10 jako stojaté upevnění



Posuvné upevnění pro pohyby potrubí v axiálním i radiálním směru

Montážní závit	Pro profily	Č. zboží	Balení	Měrná jednotka
M8	27/18, 28/30	**112056**	50	ks
M10	38/40, 39/52, 40/60, 40/80, 38/80, 40/120	**112052**	20	

⚠ Při montáži je třeba dbát na to, aby závitový čep byl prošroubován celým kluzným tělískem. Při instalaci pomocí svorky nesmí být vyčnívající závitový kolík delší než 70 mm (M8) nebo 100 mm (M10).

Pozor: Dodržujte utahovací momenty kontramatice: montážní závit M8: 16 Nm, montážní závit M10: 18 Nm.

09/2026