MÜPRO

MPC-rohový úhelník

pozinkovaný

Použití

- Spojovací prvky pro konstrukci rámů, regálů a předstěnových instalací z MPC-nosníků

Výhody pro Vás

- Montáž stabilních konstrukcí bez svařování
- Všestranné možnosti montáže pro stabilní uzlová a úhlová spojení z MPC-nosníků
- Vhodnou kombinací je možné realizovat uzlová spojení až se 4 odchozími směry
- Vysoká flexibilita - pouze s několika málo konstrukčními díly je možné sestavit množství spojení
- Jednoduchá a rychlá montáž pomocí MPC-rychloupínacích čepů pro montáž úhelníků

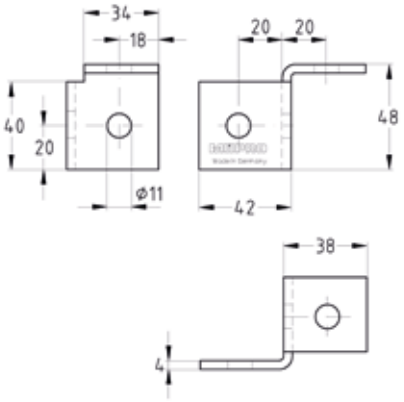

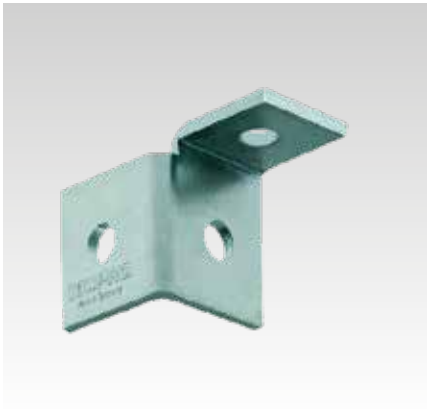

MPC-rohový úhelník pravý

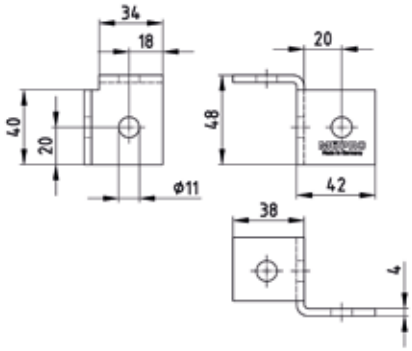



MPC-rohový úhelník levý

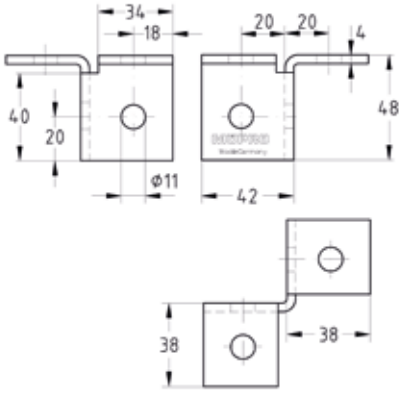



MPC-rohový úhelník oboustranný

Údaje

Typ	Provedení	Pro profily	Č. zboží	Balení	Měrná jednotka
90°	pravý	38/24-40/120	**123068**	25	ks
	levý		**123060**		
	oboustranný		**123048**		

Na požádání se dodává i nerezové provedení.

09/2026

MPC-rohový úhelník

pozinkovaný

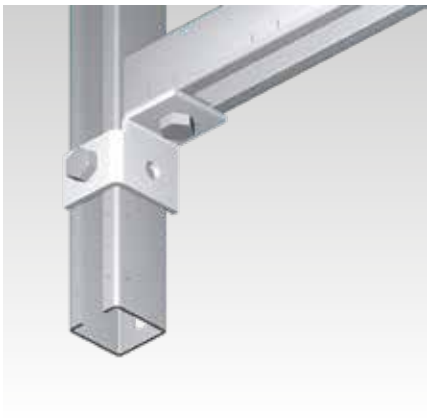

MPC-rohový úhelník pravý

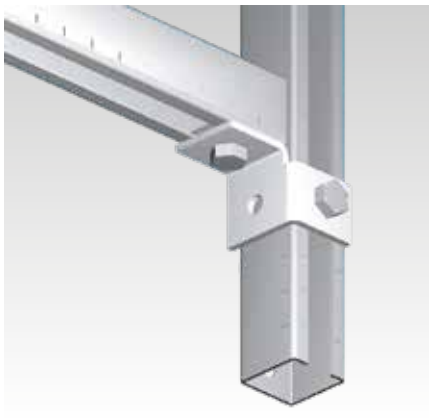

MPC-rohový úhelník levý

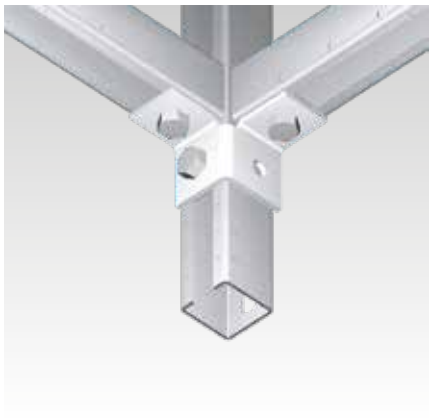

MPC-rohový úhelník oboustranný



Stavba regálu s uzlovým bodem z MPC-nosníků s napojením do 2 směrů



Stavba regálu s uzlovým bodem z MPC-nosníků s napojením do 3 směrů

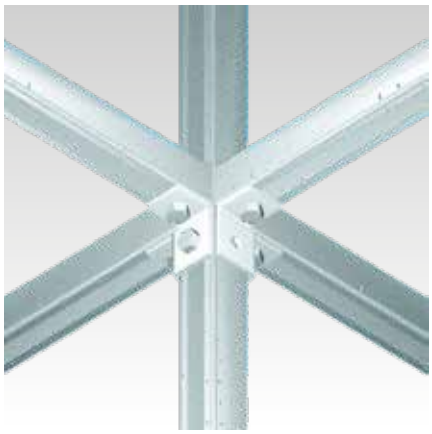

Stavba regálu s uzlovým bodem z MPC-nosníků s napojením do 4 směrů

© MÜPRO