# MPR-spojka pro křížení profilů typ S+

**pozinkovaná**

## Použití

- Pro křížové spoje u čelních stěn a polic z nosníků MPR ve spojení se spojovacím zámkem typu S+
- Oblast použití ve vnitřních prostorech

## Výhody pro Vás

- Snadno montovatelné spojovací prvky k výstavbě staticky správně dimenzovaných konstrukcí z MPR-nosníků
- Vyšší flexibilita při vytváření kolejnicových konstrukcí ve spojení se spojovacím zámkem typu S+

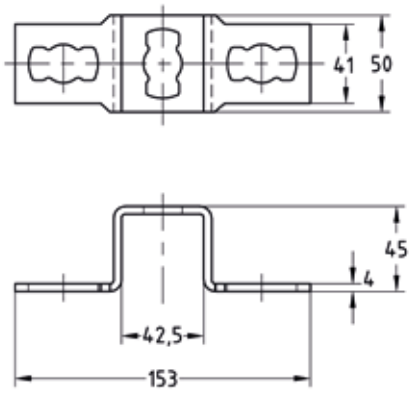




| Pro profily | Č. zboží | Balení | Měrná jednotka |
|---|---|---|---|
| 41/41, 41/42 | **165846** | 25 | ks |


© MÜPRO