MÜPRO

Výztužné úhly

pozinkovaný

Použití

- Zavětrování objímek
- Pro seismické vyztužení trubkových podpěr pomocí závitových tyčí
- Použití v suchých interiérech

Výhody pro Vás

- Pro vyztužení nově položeného potrubí a následné vyztužení stávajících podpěr potrubí
- Jednoduchá montáž: po uzavření spony se vyztužovací konzoly nasadí na vyčnívající závity šroubových zátek v přírubě spony a zajistí se pojistnou maticí
- Vysoká nosnost a optimální přenos podélných a smykových sil
- Lze kombinovat se šroubovými trubkovými svorkami a silnými šroubovými svorkami
- Pouze mírně dotažené, výztužné úhly lze stále otáčet

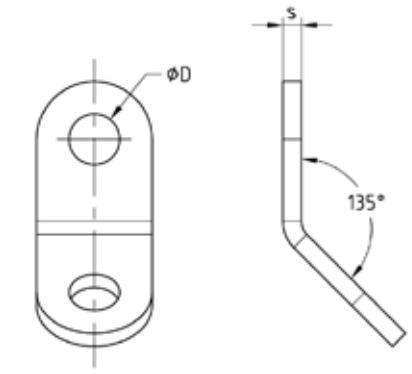



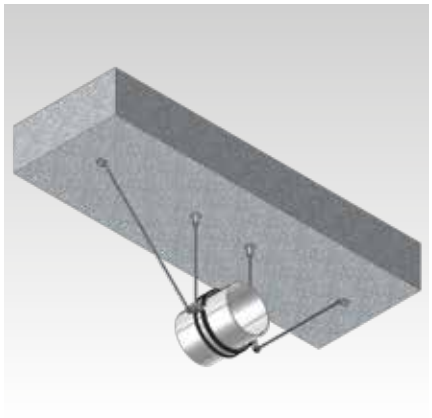



Údaje

Max. doporučené zatížení v tahu Fz [N] α = 45° ± 15°	3.000

Velikost	Rozměry [mm]		Č. zboží	Balení	Měrná jednotka
	D	s			
M8	9	3	**177942**	50	ks
M10	11	4	**177943**		

Při použití silných šroubových spojek se doporučují šroubové zátky M8 x 45 (č. zboží 105789) nebo M10 x 55 (č. zboží 105600) (lze objednat samostatně).

Ve všech případech je třeba použít pojistnou matici M8 (č. zboží 105531) nebo M10 (č. zboží 105511).

Dbejte na utahovací moment pojistné matice: max. 5 Nm.

Nenahrazuje pevný bod, ale lze ji použít pouze pro vyztužení.