Bezpečnostní klip

pozinkovaný

Použití

- Vhodné k upevnění potrubí v obytných stavbách
- Ideálně vhodné jako upevnění stoupacích vedení, popř. pro zavěšená potrubí
- Ideální pro upevňování pomocí kombi vrutů a závitových kolíků MÜPRO
- Ve spojení s dvojdržáky MÜPRO ideální pro paralelní ukládání potrubí
- Upevnění potrubí v interiéru

Výhody pro Vás

- Rychlé a efektivní upevnění bez potřeby závěrných šroubů
- Bezpečnostní uzávěr díky stisknutí při zavěšení
- Samojištění účinkem pružiny
- Po nasazení nástroje na uzávěr lze uzávěrem dobře manipulovat
- Potrubí zůstává při montáži volně pohyblivé





- Bez vyčnívajících výstupků - ideální pro pohledovou montáž
- Úzká konstrukce bez vyčnívajících výstupků umožňuje velmi malé osové vzdálenosti potrubí
- Zelená tlumící vložka DÄMMGU-LAST®: zlepšení úrovně hluku v průměru o 18 dB(A)



Pro upevnění stoupaček



Pro zavěšené potrubí



Pro dvě stoupací vedení



Zavřít: Nasaďte šroubovák do výstupku pro nástroj a zavěste do zaskakovacího výčnělku



Otevřít: Nasaďte šroubovák do výstupku pro nástroj, zatlačte a nadzdvihněte uzávěr přes zaskakovací výčnělek

09/2026

© MÜPRO

MÜPRO

Bezpečnostní klip

pozinkovaný

Údaje	
Velikost [mm]	Max. doporučené zatížení [N]
10 - 22	240
26,9 - 28	360
33,7 - 40	400

Tlumící prvky

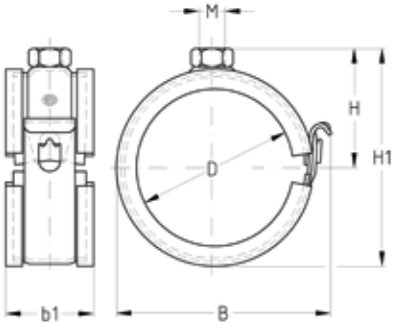

Zvukově izolační vložka	Montážní závit M	Velikost [palců]	Velikost [mm]	Rozměry [mm] b1	B	H	H1	Č. zboží	Balení	Měrná jednotka
DÄMMGULAST® zelená	M8		10	19	22	18	25	**123222**	100	ks
			12		24	19	27	**123226**		
			15		27	20	30	**123230**		
			16		28	21	31	**123234**		
		⅜"	17,2		29	22	32	**123261**		
			18		30		33	**123238**		
		½"	21,3		33	24	36	**123218**		
			22		34		37	**123246**		
		¾"	26,9		39	26	42	**123258**		
			28		40	27	43	**123254**		
		1"	33,7	24	46	30	49	**123206**		
			35		47		50	**123282**		
			40		52	33	55	**123285**		
DÄMMGULAST® bílá			15	19	27	20	30	**123328**		
			18		30	22	33	**123332**		
			22		34	24	37	**123336**		

© MÜPRO