Akustický izolační prvek PHONOLYT®

pozinkovaný

Použití

- Ideální stavební prvek pro akusticky izolovaný pevný bod potrubí podle DIN 4109 a VDI 4100
- Mnohostranně použitelný, např. pro akustické odizolování MPC-nosníků od nosných konstrukcí
- Ideální jako akusticky odizolovaná podpěra odpadního potrubí pro všechny typy potrubí
- Vhodný pro akusticky odizolovanou montáž agregátů, čerpadel nebo klimatizačních a ventilačních přístrojů
- Vhodný pro akusticky odizolované upevnění na strop, stěnu nebo podlahu
- Pro akusticky izolovaný pevný bod potrubí

Výhody pro Vás

- Hluková izolace ve dvou třídách podle účinku
- Akusticky izoluje potrubí od stavební konstrukce
- Tlumí hluk až o 40 dB(A)
- Kalkulovatelná akustická ochrana pro projektanty i uživatele
- Praktické řešení usnadňuje montáž
- Vysoká statická zatížitelnost
- Zapouzdřená akustická ochrana - jistota, na níž můžete stavět
- Účinné přerušení akustických mostů zvulkanizovanou hmotou MÜPROLAN
- Akustické izolační pouzdro z ocelolitiny zajišťuje vysokou bezpečnost i v případě požáru
- Možnost montáže v libovolné poloze
- Bez obsahu silikonu





Podpěra odpadního potrubí pro všechny typy potrubí, s akustickou izolací



Akusticky izolované pevné body vodovodního potrubí



Akusticky izolované usazení agregátů

Údaje

Provedena zkouška požární odolnosti

Tlumící prvky

Typ	dB(A) 27	dB(A) 40
Útlum hluku v průměru o [dB(A)]	27	40
Max. doporučené zatížení v tahu F_Z [N]	3.000	3.700
Max. doporučené zatížení v tlaku F_D [N]	5.700	15.000
Max. doporučené zatížení axiálně F_{ax} [N]	2.500	5.000
Max. doporučené zatížení v příčném směru F_Q [N]	2.500	3.000

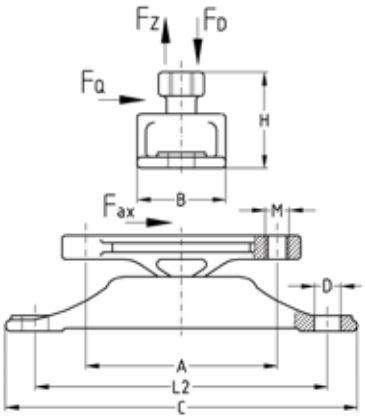

Typ	Montážní závit	Rozměry [mm]						Č. zboží	Balení	Měrná jednotka
		A	B	C	D	H	L2			
dB(A) 27	M10	80	37	147	11	40	122	**120292**	1	ks
dB(A) 40	M12	126	60	227	13	66	194	**120296**		

09/2026

© MÜPRO