Ocelová kotva

Nerez

Použití

- K ukotvení středně těžkých břemen nebo samostatné upevnění v netrhlinovém betonu
- Upevnění kovových i dřevěných konstrukcí, zábradlí, regálů, kabelových kanálů a větracích potrubí
- Použitelné i v tvrdém přírodním kameni

Výhody pro Vás

- Rychlá manipulace: zasunout, utáhnout, hotovo
- Praktická průvleková montáž
- Silou kontrolované rozpírání prostřednictvím utahovacího momentu
- Vysoká bezpečnost díky tomu, že s rostoucím zatížením se zvětšuje rozepření
- Evropské technické schválení (ETA) pro netrhlinový beton

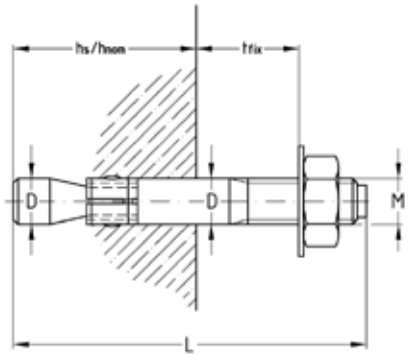



Údaje

Typ	Montážní závit	Délka L [mm]	Upínací tloušťka t_{fix} [mm]	Průměr vrtání D [mm]	Hloubka vrtání [mm]	FM	Netrhlinový beton Zatížení centrickým tahem Schválení ETA		Materiál	Č. zboží	Balení	Měrná jednotka
							Hloubka osazení h_{nom} [mm]	Povolené zatížení [1] [kN]				
St 8-45	M8	110	45	8	65		55	5,7	V4A	**129518**	100	ks
St 10-10	M10	85	10	10	70	x	60	7,6		**129489**	50	
St 10-20			20			x				**129494**		
St 10-50		125	50			x				**129492**		
St 12-65	M12	160	65	12	90	x	80	11,9		**129504**	25	
St 16-30	M16	150	30	16	110	x	98	17,2		**129488**	20	

[1] Přípustná zatížení platí pro jednotlivé hmoždinky při třídě pevnosti betonu ≥ C20/25 (B25) při centrickém tahu bez vlivu vzdáleností od osy a od okraje. Koeficient bezpečnosti podle ETAG je již zahrnut. Při dimenzování je třeba respektovat evropské technické schválení ETA.

Další charakteristické hodnoty kotev a hmoždinek a zatížení pri použití v prostorách se stanovenou požadovanou dobou požární odolnosti viz kapitola „Technické informace“.

09/2026

© MÜPRO