Třmeny z kruhové oceli DIN 3570

Tvar A

Použití

- Jednoduché a efektivní upevnění kluzných uložení na podpěrné konstrukce z ocelových profilů, např. potrubní mosty

Výhody pro Vás

- Dodává se v různých materiálových provedeních i povrchových úpravách

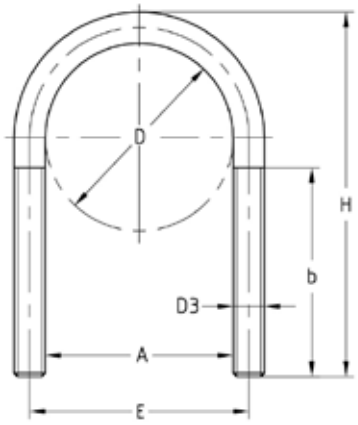



Údaje

Materiál	Identifikační značení materiálu	Povrch	Identifikační značení povrchu
S235JR (St37)	W37	bez povrchové úpravy	OR
Nerezová ocel V2A	WA2	žárově pozinkovaná	OF
Nerezová ocel V4A	WA4	pozinkované	OV

Vnější průměr potrubí D [mm]	Jmenovitá světlost DN	Rozměry [mm] A	b	D3	E	H	Provedení W37-OR Č. zboží	Provedení W37-OF Č. zboží	Provedení W37-OV Č. zboží	Provedení WA2 Č. zboží	Provedení WA4 Č. zboží	Balení	Měrná jednotka
20 - 22	15	23	30	M10	33	60	**124789**	**124786**	**131880**	**124709**	**124712**	1	ks
25 - 27	20	30	40		40	70	**124801**	**124798**	**124804**	**124724**	**124727**		
30 - 34	25	38			48	76	**124822**	**124819**	**124825**	**124736**	**124739**		
38 - 43	32	46	50		56	86	**124847**	**124844**	**124851**	**124748**	**124751**		
45 - 49	40	52			62	92	**124866**	**124863**	**124869**	**124770**	**124773**		
57 - 61	50	64		M12	76	109	**124956**	**124953**	**124959**	**124896**	**124899**		
77	65	82			94	125	**124973**	**124970**	**124976**	**124908**	**124911**		
89	80	94			106	138	**124982**	**124979**	**124985**	**124914**	**124917**		
108 - 115	100	120	60	M16	136	171	**125039**	**125036**	**125042**	**124988**	**124991**		
133 - 140	125	148			164	191	**125058**	**125055**	**125061**	**125000**	**125003**		
159 - 169	150	176			192	217	**125076**	**125073**	**125079**	**125012**	**125015**		
191 - 194	175	202			218	249	**125094**	**125091**	**125097**	**125024**	**125027**		
216 - 220	200	228	70	M20	248	283	**113135**	**113132**	**113138**	**125112**	**125115**		
267 - 273	250	282			302	334	**113162**	**113159**	**113165**	**113114**	**113117**		
318 - 324	300	332			352	385	**113141**	**113225**	**113144**	**113126**	**113129**		
356 - 368	350	378		M24	402	435	**113240**	**113237**	**113243**	**113189**	**113192**		
407 - 419	400	428			452	487	**113261**	**113258**	**113264**	**113201**	**113204**		
508 - 521	500	530			554	589	**113282**	**113279**	**113285**	**113213**	**113216**		

Třmeny z kruhové oceli se dodávají bez matic a podložek. Ty je třeba v případě potřeby objednat zvlášť (viz kapitola „Montážní díly“).

© MÜPRO