Konzolový úhelník

žárově pozinkovaný

Použití

- K montáži na stropy, stěny a podlahy, jako volně stojící nebo v šachtě
- Stabilní nosná konzola k uchycení vodoměrů, baterií rozdělovačů, čerpadel a mnoha dalších
- Vhodná pro použití ve venkovních prostorech

Výhody pro Vás

- Mnohostranné možnosti montáže v kombinaci s MPC a MPR nosníky
- Zesílení a zvýšení zatížitelnosti nosníkových konstrukcí a příčníků
- Sešroubováním dvou rovnoramenných úhelníků navzájem proti sobě dosáhneme ještě vyšších hodnot pevnosti

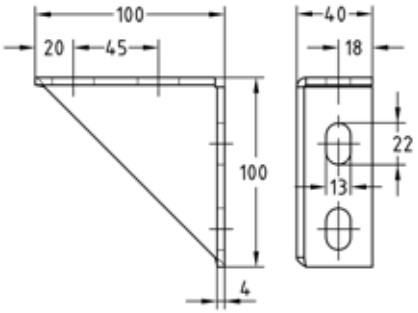



Úhelník konzoly 100 × 100

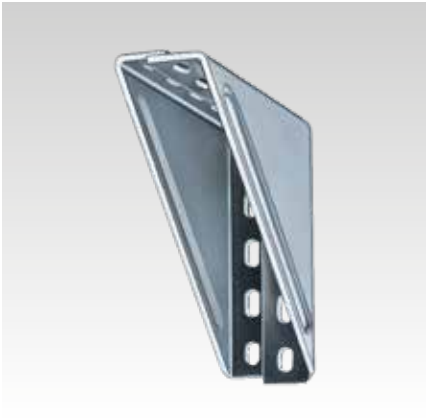

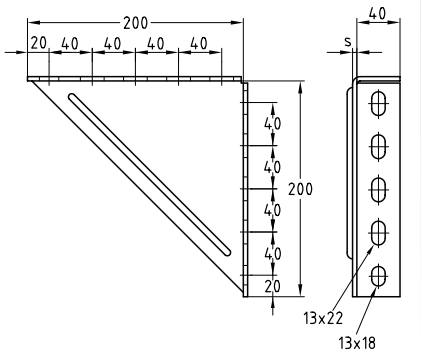



Úhelník konzoly 200 × 200

Typ	Provedení	Pro profily	Č. zboží	Balení	Měrná jednotka
-	100 x 100 x 4 mm	38/40-40/120, 41/21-41/124	**167127**	20	ks
2	200 x 200 x 6 mm		**113634**	1	

Další technické informace najdete v kapitole „Technické informace“.

09/2026

© MÜPRO