MPR-montážní úhelník 90° typ S+

žárově pozinkovaný

Použití

- Spojovací prvek pro konstrukci předsazených instalací, regálů, jakož i nosníkových konstrukcí pro upevnění potrubí a VZT vedení bez svařování
- Oblast použití ve vnitřních i vnějších prostorech

Výhody pro Vás

- Jednoduchá a rychlá montáž rohových spojů 90° v kombinaci s MPR spojovacím zámkem typu S+
- Flexibilní použití s až 4 spojovacími zámky dle provedení
- Při použití 2 spojovacích zámků na rameno zvýšený přenos zátěže

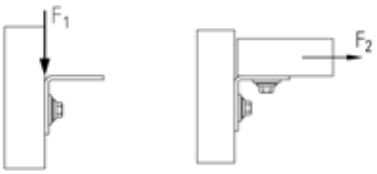

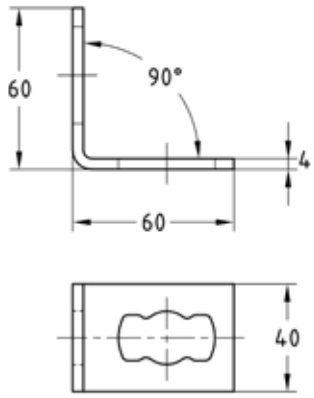



MPR-montážní úhelník 90° 1+1 typ S+

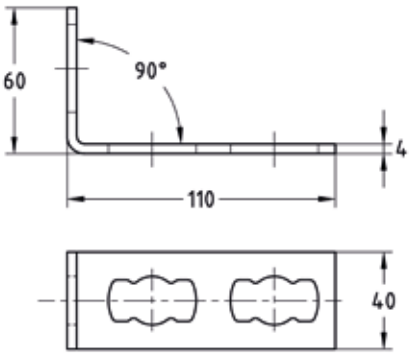



MPR-montážní úhelník 90° 1+2 typ S+

Údaje

Provedení	Povolené zatížení F_1 [N]	Povolené zatížení F_2 [N]
1+1	2.000	2.500
1+2		
2+2	4.000	

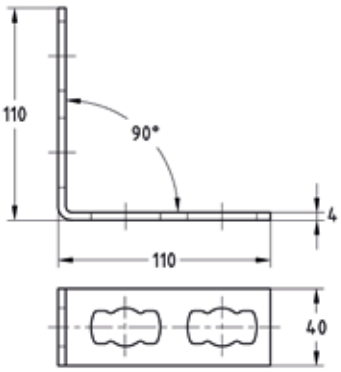



MPR-montážní úhelník 90° 2+2 typ S+

Provedení	Pro profily	Č. zboží	Balení	Měrná jednotka
1+1	41/21-41/124	**165888**	10	ks
1+2		**165889**		
2+2		**165890**		

09/2026

© MÜPRO