MPR-upínáky k I-profilu

žárově pozinkované

Použití

- K upevnění MPR-nosníků k ocelovým profilům bez vrtání a svařování
- Oblast použití ve vnitřních i vnějších prostorech

Výhody pro Vás

- Řešení pro montáž MPR nosníků na ocelových nosičích
- Umožňuje dodatečné vyrovnání nosníku vzhledem k nosnému profilu v podélném i příčném směru
- Vhodný pro téměř všechny tloušťky pásnic válcovaných profilů
- Předsestavená sada pro rychlou a snadnou montáž
- Upevnění zavěšených břemen na nosné profily podle platných předpisů

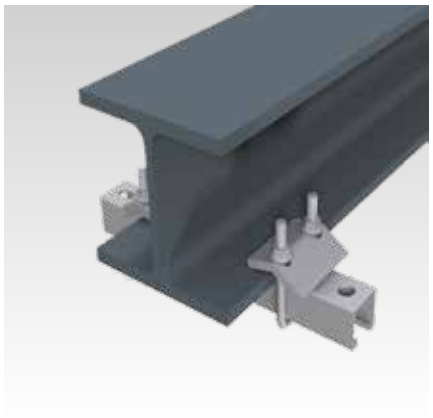



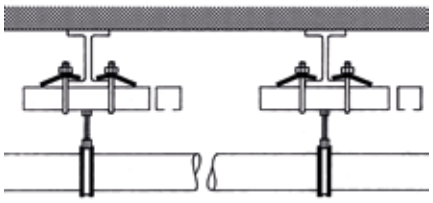

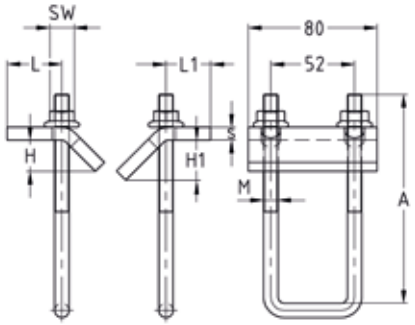

Údaje

Pro profily	Závit, U třmen	Max. přípustné zatížení F/pár s upínacím čepem [N]			
		M8	M10	M12	M16
41/21/2,0, 41/41/2,0, 41/42/2,0	M8	4.500	4.500	4.500	4.500
41/41/2,5			5.000	5.000	5.000
41/21/2,0, 41/41/2,0, 41/42/2,0	M10		4.500	4.500	4.500
41/41/2,5			5.000	5.000	5.000
41/62/2,5					
41/82/2,5			4.500	4.500	4.500
41/124/2,5			5.000	5.000	5.000

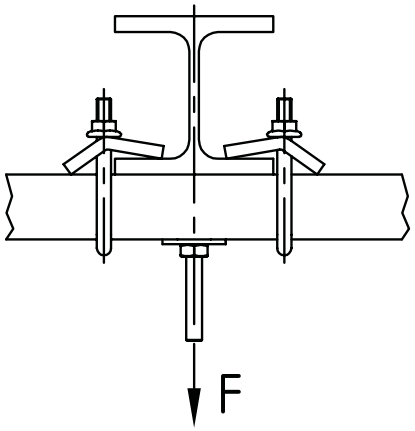

Pro profily	Max. upínací tloušťka [mm]	Závit	Velikost klíče [mm]	Rozměry [mm] A	H	H1	L	L1	s	Č. zboží	Balení	Měrná jednotka
41/21, 41/41, 41/42	22	M8	13	90	18,5	24,5	34	30	6	**154232**	10	ks
		M10	15						8	**154230**		
41/62, 41/82				130						**154231**		
41/124				170						**154233**		

09/2026

© MÜPRO