MPR-rychloupínací čep typ S+

zinek-nikl

Použití

- Pro bezpečné a rychlé napojení objímek a montážních dílů v drážce nosníku u profilů MPR
- Oblast použití ve vnitřních i vnějších prostorech

Výhody pro Vás

- Jednoduše zamontujete do drážky nosníku a je to hotovo
- Bezpečné uchycení po zašroubování, možnost vystředění až do dotažení šroubení
- Bezpečné - ozubené provedení pro tvarový spoj s MPR nosníky
- Nedochází ke sklouznutí ani u svislých drážek nosníků

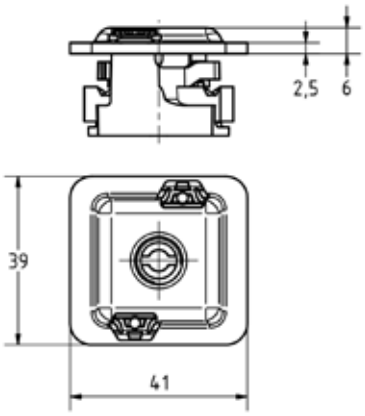



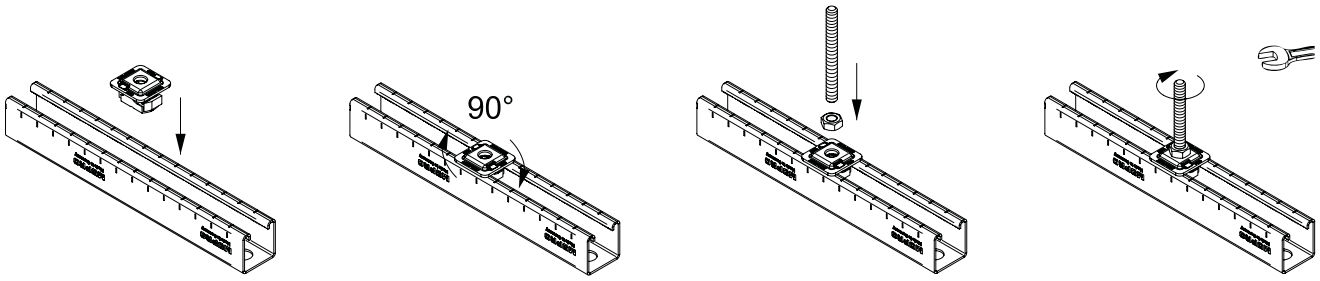

Údaje

Tloušťka materiálu instalačního nosníku [mm]	Max. doporučené zatížení v tahu Fz [N]			Utahovací moment [Nm]		
	M8	M10	M12	M8	M10	M12
2,0	4.500	4.500	4.500	9	17	29
2,5		5.000	5.000			

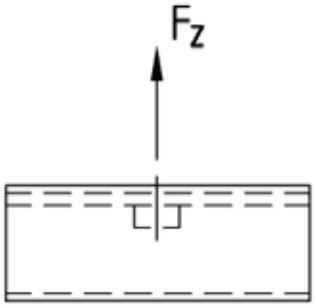

Pro profily	Montážní závit	Č. zboží	Balení	Měrná jednotka
41/21-41/124	M8	**165904**	1	ks
	M10	**165905**	50	
	M12	**165906**	25	

© MÜPRO