MPC-rychloupínací matice+

pro montáž úhelníku, pozinkovaný

Použití

- Pro bezpečnou a rychlou montáž ve štěrbině MPC-nosníku za účelem připojení montážních prvků
- V provedení pro montáž úhelníků slouží jako upevňovací prvek pro montážní úhelníky a konzoly
- Použití v suchých interiérech

Výhody pro Vás

- Montáž ve štěrbině nosníku je časově úsporná i při dodatečné instalaci mezi již připevněnými stoupacími potrubími
- Jednoduchá a bezpečná manipulace: Vložit do MPC-nosníků - otočit - a rychloupínací čep drží - neklouže a nevypadává
- Vysoká kvalita a zatížitelnost
- Vhodný pro všechny MPC-nosníky 38/24 až 40/120

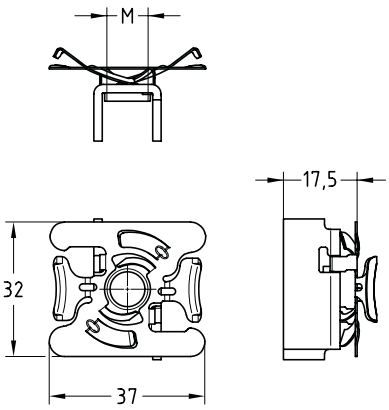



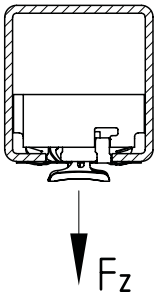

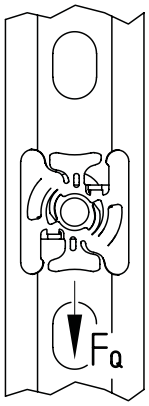

Údaje

Pro profily	Montážní závit	Max. doporučené zatížení v tahu Fz [N]	Max. doporučené zatížení v příčném směru (posunuté) FQ [N]		Utahovací moment [Nm]
			Montážní úhelník s 1 otvorem a 1 rychloupínací čep	Montážní úhelník s 2 otvorem a 2 rychloupínací čep	
			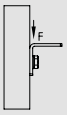	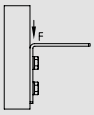	
38/24	M8	2.800	750	1.500	14
	M10	3.000			28
38/40, 39/52, 38/80	M8				14
	M10	3.100			28
40/60, 40/80, 40/120	M8	3.200			14
	M10	4.000			28

Pro profily	Montážní závit	Č. zboží	Balení	Měrná jednotka
38/24-40/120	M8	**175779**	100	ks
	M10	**175780**		

09/2026

© MÜPRO