# MPR-montážní úhelník 45°

**pozinkovaný**

## Použití

- Spojovací prvek pro konstrukci předsazených instalací, regálů, jakož i nosníkových konstrukcí pro upevnění potrubí a VZT vedení bez svařování
- Použitelný i pro přímou montáž na stěnu, strop nebo podlahu

## Výhody pro Vás

- Rozmanité montážní přednosti
- Mnohostranně použitelný, např. jako: úhelníková vzpěra, úhelníkový výložník,spojovací prvek, úhelníková konzola
- Systémový konstrukční prvek pro řemeslně dokonalá montážní řešení

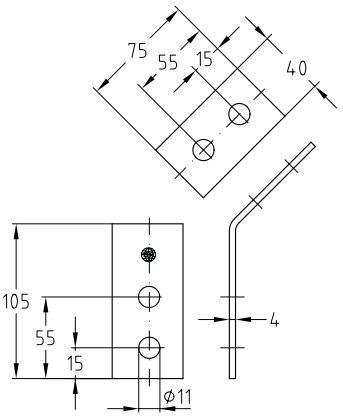




| Pro profily | Č. zboží | Balení | Měrná jednotka |
|---|---|---|---|
| 41/21-41/124 | **118781** | 25 | ks |

Montážní úhelníky 90° pro MPR-nosníkové profily 41/21 až 41/124 naleznete na stranách 4/86 až 4/88.

# MPR-spojka pro křížení nosníků

**pozinkovaná**

## Použití

- Pro křížové spoje u instalací podél stěn a regálů z MPR-nosníků

## Výhody pro Vás

- Snadno montovatelné spojovací prvky k výstavbě staticky správně dimenzovaných konstrukcí z MPR-nosníků
- Při tvorbě nosníkových konstrukcí tak získáte větší flexibilitu
- Pro upevnění ke stavební konstrukci, se zajištěním proti pootočení

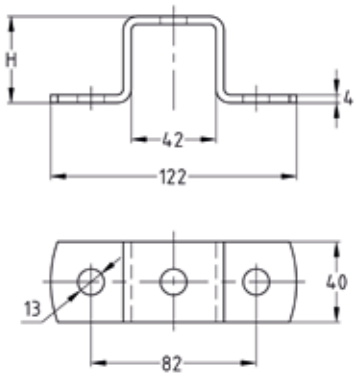




| Pro profily | Rozměry H [mm] | Č. zboží | Balení | Měrná jednotka |
|---|---|---|---|---|
| 41/21 | 23 | **151093** | 25 | ks |
| 41/41, 41/42 | 43 | **151994** | | |
| 41/62 | 64 | **151094** | | |
| 41/82 | 84 | **151995** | | |
| 41/124 | 126 | **151996** | | |