MPT-Vario patka

žárově pozinkovaná

Použití

- Vyztužené úhelníky pro rohové a úhlové spoje i zavětrovací aplikace v kombinaci s nosnými profily MPT Q100
- Různé možnosti připojení díky čtyřnásobné perforaci

Výhody pro Vás

- Vysoká flexibilita: Spojení profilů MPT Q100 libovolnými spojovacími úhelníky
- Stabilní spojení: bezpečný přenos síly díky upevnění pomocí šroubů MPT s kladivovou hlavou (třída pevnosti 8.8)
- Lze kombinovat také se základovou deskou VARIO pro různé varianty montáže
- Vysoká ochrana proti korozi: Standardní žárové zinkování umožňuje použití v interiéru i exteriéru

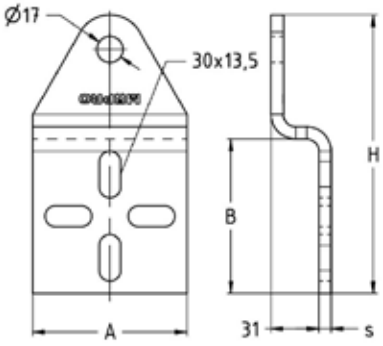



Sada 2 kusů





Pro profily	Tloušťka s [mm]	Rozměry [mm] A	B	H	Hmotnost [kg]	**Č. zboží**	Balení	Měrná jednotka
Q100-2,5, Q100-3,5	8	100	100	180	2,07	**180587**	1	Sada

Sada se skládá ze dvou kusů. Spojovací prvky nejsou součástí dodávky a musí být objednány samostatně.

Pro spojení patních desek lze použít šestihranný šroub M16 × 80 mm (č. zboží 173341) v kombinaci se samosvornou šestihrannou maticí M16 (č. zboží 182999). Upevnění k nosníku MPT se provádí pomocí MPT upínacího šroubu s T-hlavou.

© MÜPRO