MPR-úhlová spojka 45° typ S+

žárově pozinkovaná

Použití

- Spojovací prvek pro konstrukce čelních stěn, polic a kolejnicových konstrukcí, především s MPR nosníky 41/41

Výhody pro Vás

- Jednoduchá a rychlá montáž úhlových spojů v kombinaci s MPR spojovacím zámkem typu S+

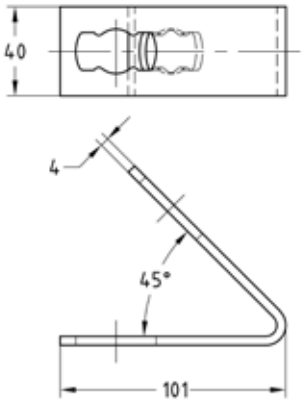



Provedení	Pro profily	Č. zboží	Balení	Měrná jednotka
1+1	41/21-41/124	**165880**	10	ks

MPR-úhlová spojka 90° typ S+

žárově pozinkovaná

Použití

- Stabilní úhlová spojka pro 90° připojení ve stísněných podmínkách instalace
- Oblast použití ve vnitřních i vnějších prostorech

Výhody pro Vás

- Jednoduchá a rychlá montáž rohových spojů 90° v kombinaci s MPR spojovacím zámkem typu S+
- Úhlová spojka umožňuje rychlé a stabilní spojení zejména systémových lišt MPR 41/21

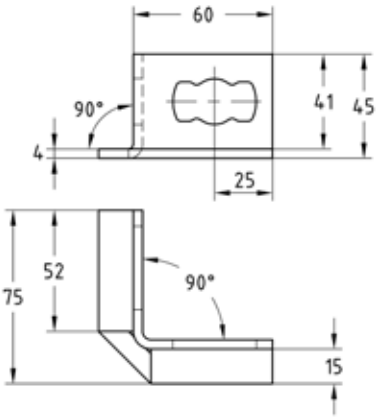



Provedení	Pro profily	Č. zboží	Balení	Měrná jednotka
1+1	41/21-41/124	**175786**	25	ks