Posuvné sáně 2,3 kN

pozinkované

Použití

- Upevnění potrubí, kde dochází k délkovým dilatacím kvůli teplotě
- Ideální pro upevnění potrubí ke stropu a podlaze
- Upevnění kluzného uložení zavěšeného potrubí i stoupaček
- Upevnění kluzného uložení v křížové vazbě za účelem posunu v axiálním i radiálním směru

Výhody pro Vás

- Plochý, kompaktní tvar pro bezpečnou montáž ve stísněných prostorech
- Velká dráha posunu, až do 76 mm
- Vysoká flexibilita v možnostech použití díky trojí možnosti připevnění objímek
- Montáž jedné nebo dvou objímek dle potřeby
- Požárně bezpečná konstrukce pro použití v únikových a záchranných trasách





Montáž na strop pomocí ocelových hmoždinek M8

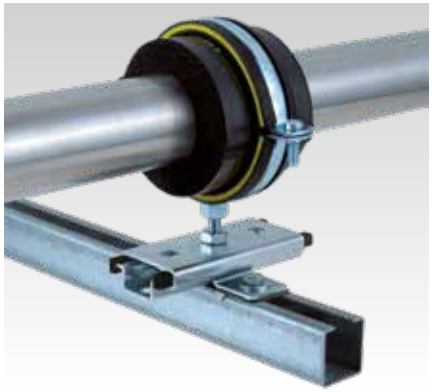

Stojatá montáž ISO-objímky na MPC-nosník

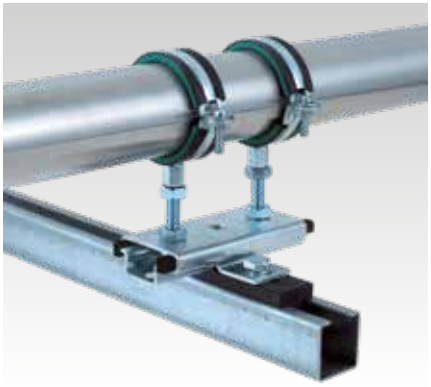

Montáž kluzného tělesa a posuvných saní, postavených na MPC-nosníku

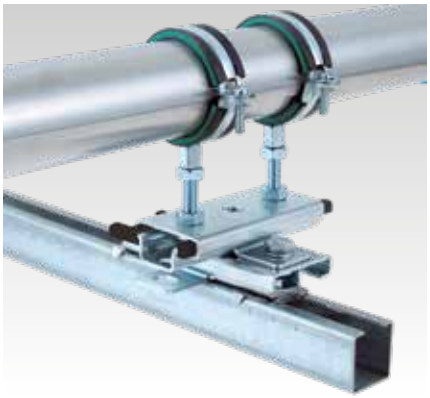

Montáž dvou posuvných sání v křížové vazbě, postavených na MPC-nosníku

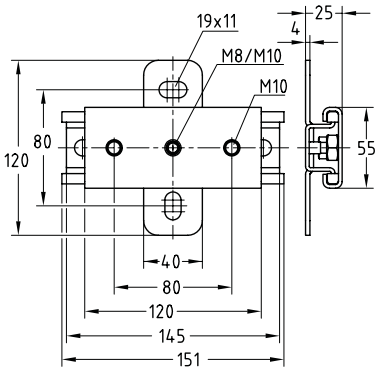

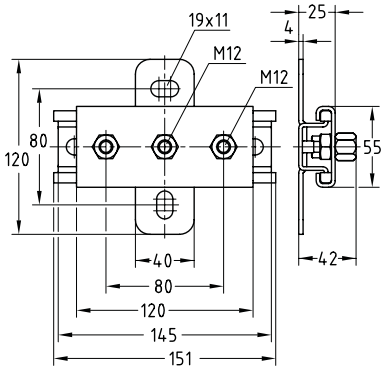

Údaje

Provedena zkouška požární odolnosti ≥ M10

Max. doporučené zatížení [N]	2.300
Teplotní odolnost	-40 °C až +100 °C

Montážní závit	Max. posun [mm]	Č. zboží	Balení	Měrná jednotka
M8/M10	76	**130662**	25	ks
M12		**139199**		

⚠ Pro montáž dvou kluzných uložení v křížové vazbě se doporučuje použít č. zboží: 121079 imbusový šroub s podložkou.

09/2026

© MÜPRO