MPT-kloubová příruba

pozinkovaná

Použití

- Zesílený kloub pro rohové a úhlové spoje a také pro vzpěry, pro nosníky MPT Q50, Q80, Q100 a Q150
- Možnost dalšího spojení prostřednictvím čtyř otvorů

Výhody pro Vás

- Flexibilní spojovací díl pro spojení MPT profilů s libovolnou spojovací přírubou
- Díky podélným otvorům v montážním úhelníku je možné vyrovnat případné tolerance

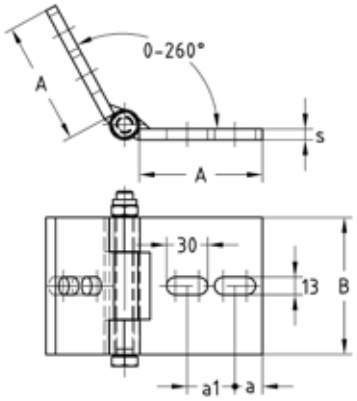



Údaje

Provedení	Max. doporučené zatížení [N]
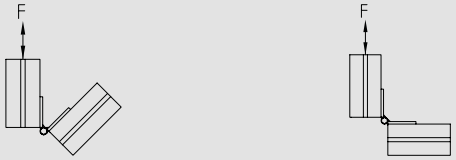	5.000
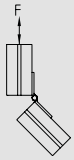	7.500
	10.000

Pro profily	Tloušťka s [mm]	Rozměry [mm] a	a1	A	B	Hmotnost [kg]	Č. zboží	Balení	Měrná jednotka
Q50-2,5, Q100-2,5, Q100-3,5, Q150-2,5	8	20	35	90	100	1,39	**166944**	1	ks
Q80-2,0		22	38		80	1,095	**167939**		

09/2026

© MÜPRO