MÜPRO

MPC-instalační konzoly

pro montáž na nosník, pozinkované

Použití

- Instalační konzola se stabilní patní deskou bez vyčnívajících hran připravená pro montáž na instalační nosníky
- Osazením vzpěry vznikne stabilní nosné rameno

Výhody pro Vás

- Ohnutí hran patní desky vytváří dobrý optický dojem
- Díky odstupňovaným délkám se dobře přizpůsobují požadavkům stavby
- Výškové vyrovnání je díky montáži ve štěrbině nosníku jednoduchá záležitost
- Dokonalý vzhled díky MPC-záslepkám





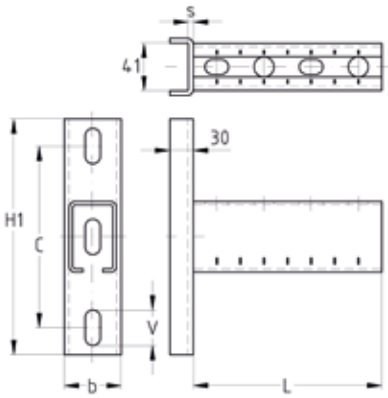

Pro profily	Délka L [mm]	Rozměry [mm] b	C	H1	s	V	Č. zboží	Balení	Měrná jednotka
40/60, 40/80, 40/120	560	49	154	200	4	13 x 30	**118401**	1	ks
	640						**118405**		
	800						**118413**		
	1.040						**118397**		

Hodnoty nosnosti viz MPC-instalační konzola, profil 40/60. Při montáži ve štěrbině nosníku je třeba respektovat maximální doporučená zatížení upevňovacích prostředků v příčném směru i v tahu (např. MPC-upínacích šroubů s T-hlavou).

© MÜPRO