MPC-instalační konzola s límcem

pro montáž na nosník, žárově pozinkovaná

Použití

- Instalační konzola se stabilní patní deskou bez vyčnívajících hran připravená pro montáž na instalační nosníky
- Osazením vzpěry vznikne stabilní nosné rameno

Výhody pro Vás

- Ohnutí hran patní desky vytváří dobrý optický dojem
- Díky odstupňovaným délkám se dobře přizpůsobují požadavkům stavby
- Výškové vyrovnání je díky montáži ve štěrbině nosníku jednoduchá záležitost
- Dokonalý vzhled díky MPC-záslepkám





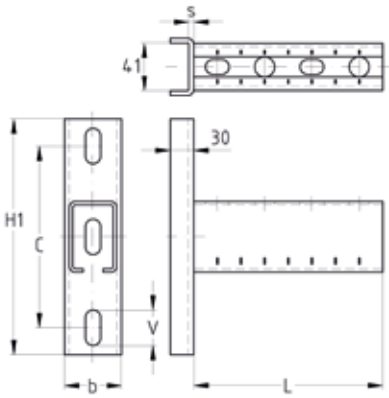

Pro profily	Délka L [mm]	Rozměry [mm]					**Č. zboží**	Balení	Měrná jednotka
		b	C	H1	s	V			
40/60	800	49	154	200	4	13 x 30	**139505**	1	ks

⚠ Hodnoty nosnosti viz MPC-instalační konzola, profil 40/60. Při montáži ve štěrbině nosníku je třeba respektovat maximální doporučená zatížení upevňovacích prostředků v příčném směru i v tahu (např. MPC-upínacích šroubů s T-hlavou).

© MÜPRO