MPR-instalační konzoly

žárově pozinkované

Použití

- Ideální jako vyložené nosné konstrukce pro instalaci potrubních tras
- Použitelné jako konzolový nosník k uchycení VZT potrubí a kabelových lávek
- V kombinaci s MPR-sedlová příruba použitelné jako příčník k upevnění potrubí v šachtách a kanálech
- Stabilní nástěnná konzola pro armatury a přístroje
- Oblast použití ve vnitřních i vnějších prostorech

Výhody pro Vás

- Vysoce únosná konstrukce díky stabilní patní desce
- Podélný/příčný otvor pro flexibilní možnost upevnění na stavební objekt
- Díky odstupňovaným délkám se dobře přizpůsobují požadavkům stavby
- Dokonalý vzhled díky MPR-záslepkám

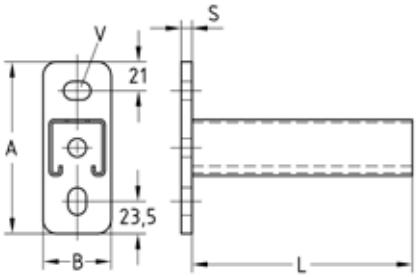



Profil 41/21/2,0, 41/41/2,0

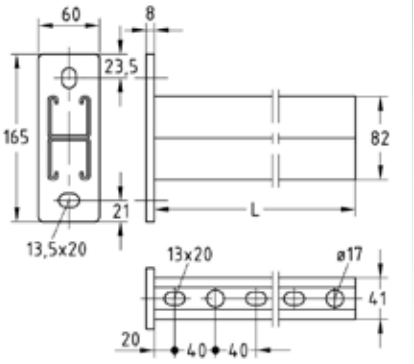



Profil 41/82/2,5

Profil	Délka L [mm]	Rozměry [mm] A	B	s	V	Č. zboží	Balení	Měrná jednotka
41/41/2,0	160	125	50	8	13,5 x 20	**154215**	1	ks
	240					**154216**		
	320					**154217**		
	400					**154218**		
	480					**154219**		
	560					**154220**		
	640					**154221**		
	720					**154222**		
	800					**154223**		
	1.040					**154224**		
41/82/2,5 H	560	165	60			**179174**		
	800					**179175**		
	1.040					**179176**		

09/2026

© MÜPRO

MÜPRO

MPR-instalační konzoly

žárově pozinkované

Technické údaje ke konzolám:

Údaje					
Profil	Patní deska			MPR-nosníky	
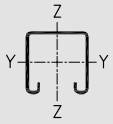	Rozměry H x B x T [mm]	Materiál	Příp. napětí oceli $\sigma_{pov.}$ [N/mm²]	Materiál	Příp. napětí oceli $\sigma_{pov.}$ [N/mm²]
41/21/2,0	125 x 50 x 6	S235	162	S235	162
41/41/2,0	125 x 50 x 8				
41/82/2,5 H	165 x 60 x 8	S355MC	231		

Nosnost konzol pro ohyb kolem osy Y:

Profil	Patní deska $M_{max.}$ [Nmm]	Délka L [mm]	Max. doporučené zatížení [N]			
			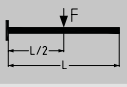		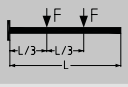	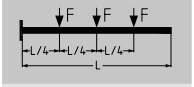
41/21/2,0	112.154	160	1.400	700	700	467
		240	931	466	466	311
		320	696	348	348	232
		400	555	231	278	185
41/41/2,0	275.080	160	3.435	1.717	1.717	1.145
		240	2.287	1.144	1.144	762
		320	1.713	856	856	571
		400	1.367	684	684	456
		480	1.136	568	568	379
		560	971	485	485	324
		640	847	423	423	282
		720	749	375	375	250
		800	671	336	336	224
		1.040	508	185	254	169
41/82/2,5 H	738.719	560	2.636	1.318	1.318	879
		800	1.825	912	912	608
		1.040	1.383	691	691	461

⚠ Stanovená zatížení platí pro statická zatížení. Výpočet na základě normy Eurocode (EC3).
Součinitel bezpečnosti γ = 1,54 zohledňuje bezpečnostní a kombinační faktory a také bezpečnostní faktor materiálu.
U uvedených hodnot nejsou překročeny přípustné pnutí oceli podle tabulky ani maximální přípustný průhyb $L_{/150}$ po zohlednění vlastní hmotnosti.
Nosnost je vztažena na konzoly. Upevňovací prvky, jako např. hmoždinky a šrouby, musí být dimenzovány pro příslušná zatížení.

© MÜPRO