MPR-spojka pro křížení profilů typ S+

žárově pozinkovaná

Použití

- Pro křížové spoje u čelních stěn a polic z nosníků MPR ve spojení se spojovacím zámkem typu S+
- Oblast použití ve vnitřních i vnějších prostorech

Výhody pro Vás

- Snadno montovatelné spojovací prvky k výstavbě staticky správně dimenzovaných konstrukcí z MPR-nosníků
- Vyšší flexibilita při vytváření kolejnicových konstrukcí ve spojení se spojovacím zámkem typu S+

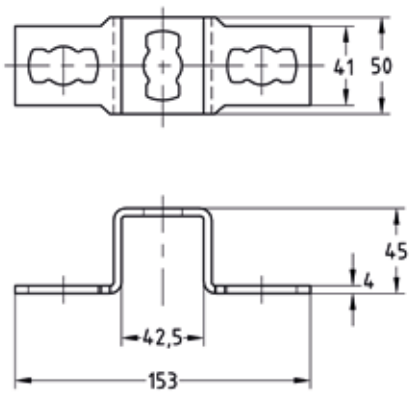



Pro profily	Č. zboží	Balení	Měrná jednotka
41/41, 41/42	**165899**	1	ks

09/2026

© MÜPRO