Konstrukční konzolová sada STATO®

pozinkovaná

Použití

- Vysoce zatižitelný, stabilní nosný systém pro potrubní instalace
- V kombinaci s objímkami STATO® bez vložek představuje ideální pevný bod potrubí
- Vhodné jako nastavitelná podpůrná konstrukce pro pevné body a kluzná uložení
- Ideální jako pevný bod pro izolovaná potrubí studené vody v kombinaci s vložkami z tvrdého dřeva v objímkách MÜPRO a STATO®

Výhody pro Vás

- Plynule nastavitelná výška i sklon
- Pro vyspádování odpadních potrubí nebo k vyrovnání nerovností
- Pro velká zatížení je možné použít až 3 objímky STATO®
- Zejména vhodná i pro těžká potrubí s velkým odstupem od stěn
- Použitelná jako úhlově a výškově nastavitelná základna uložení

Kompletní konstrukční sada obsahuje:
4 úhelníky STATO®,
6 zámkových šroubů M12,
6 šestihranných matic M12,
6 podložek pro M12.
Všechny díly v pozinkovaném provedení.



Objímky STATO® s nastavitelnými konzolami STATO®



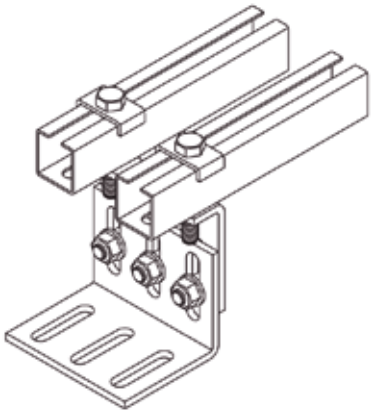

Výškově nastavitelná podpůrná konstrukce pro pevné body a kluzná uložení

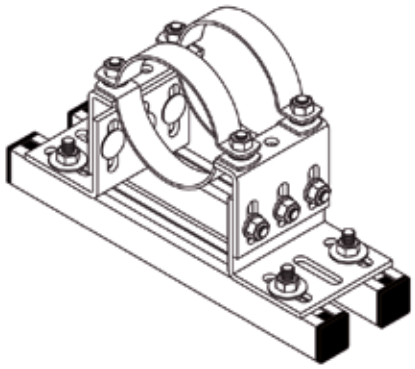

Volně posuvná podpěra

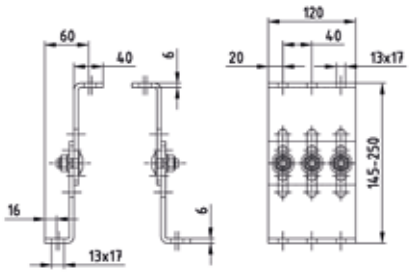

Úzké provedení

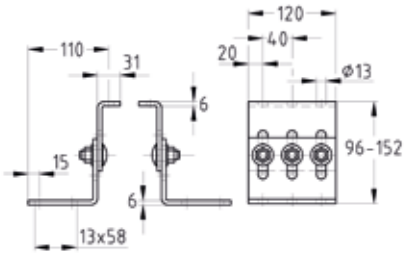

Standardní provedení

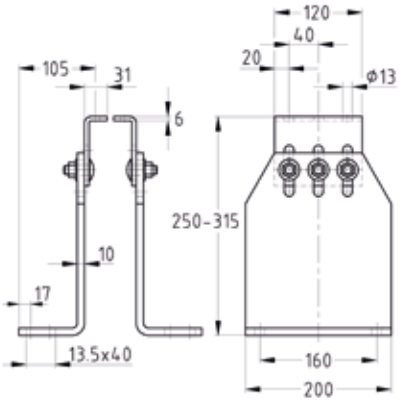

Těžké provedení

Provedení	Konstrukční výška [mm]	Rozsah nastavení [mm]	Č. zboží	Balení	Měrná jednotka
Úzké provedení	145 - 250	105	**129171**	1	ks
Standardní provedení	96 - 152	56	**129167**	5	
Těžké provedení	250 - 315	65	**129176**	1	

09/2026

Konstrukční konzolová sada STATO®

pozinkovaná

Údaje

Provedení		Úzké provedení	Standardní provedení	Těžké provedení	Utahovací moment [Nm] platí pro závit M12 v kombinaci s ocelovou trubkou bez povrchové úpravy
Max. doporučené zatížení [N] 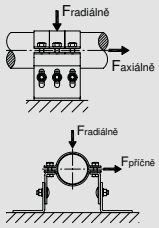	axiálně	5.500 na každou objímku	5.500 na každou objímku	5.500 na každou objímku	75
	příčné	Konstrukční výška min.			
		6.000	8.000	7.000	
		Konstrukční výška max.			
		3.000	6.000	7.000	
	radiálně	Konstrukční výška min.	25.000	25.000	
		20.000			
		Konstrukční výška max.			
		10.000			

09/2026

© MÜPRO