MPC-kloubová příruba VARIO

žárově pozinkovaná

Použití

- Pro montáž na střešní vazníky, klenby a v kabelových kanálech a šachtách s oválným profilem
- Vhodná pro použití ve venkovních prostorech

Výhody pro Vás

- Variabilní nastavení úhlu v místě montáže
- Jednoduchá a rychlá montáž díky předmontovaným dvojitým zasouvacím maticím
- U profilu 38/40 je možné nasměrovat štěrbinu ve všech směrech





Kompletně předsestavená sada obsahuje:
1 MPC-kloubovou přírubu VARIO,
1 dvojitou zasouvací matici,
2 šrouby s šestihrannou hlavou M10,
2 podložky

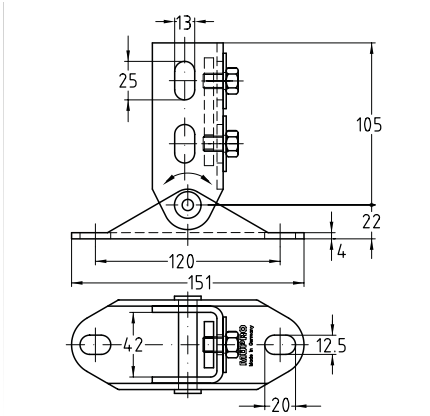

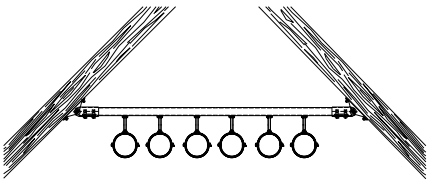

Montáž potrubní trasy na vhodný střešní vazník

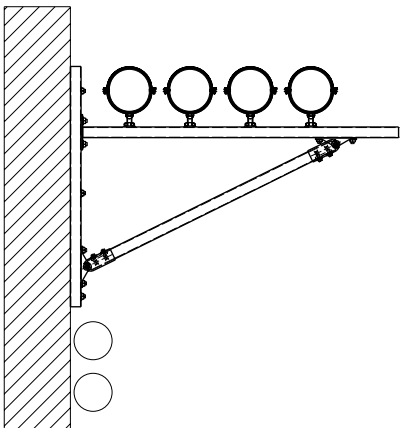

Instalace potrubí na konzole s tlačnou vzpěrou

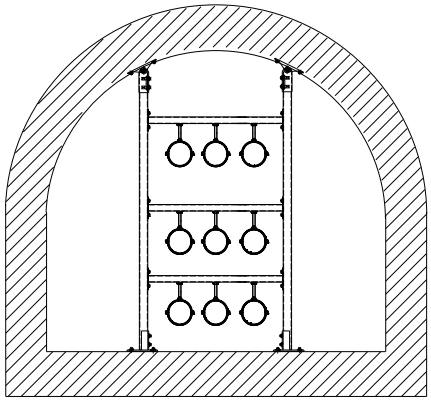

Instalace konzol v klenuté chodbě nebo v kulatých kabelových kanálech a šachtách

Pro profily	Min. Úhel [°]	**Č. zboží**	Balení	Měrná jednotka
38/40-40/120	20	**129647**	1	ks

09/2026

© MÜPRO