Trapézový závěs

Nerez

Použití

- Pro upevňování instalací na trapézové plechy

Výhody pro Vás

- Díky předurčeným bodům ohybu lze lehce přizpůsobit různým trapézovým profilům
- Kulaté otvory na koncích ramen umožňují montáž prostrčením závitových tyčí M8 nebo M10

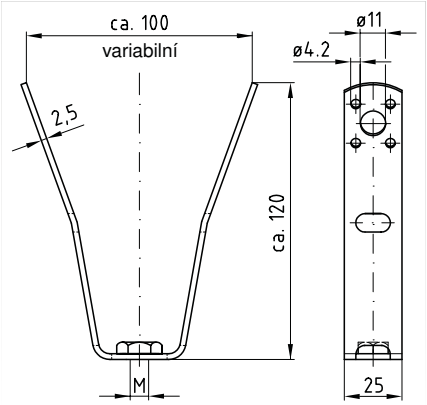



Údaje

Max. doporučené zatížení [N]	1.300

Provedení	Závit	Materiál V2A Č. zboží	Materiál V4A Č. zboží	Balení	Měrná jednotka
s přivařenou maticí	M8	**130198**	**130199**	25	ks
	M10	**130196**	**130197**		

Kleště k upevňování na trapézový plech najdete v kapitole „Nářadí“.