MÜPRO

MPR-montážní úhelník 90° typ S+

pozinkovaný

Použití

- Spojovací prvek pro konstrukci předsazených instalací, regálů, jakož i nosníkových konstrukcí pro upevnění potrubí a VZT vedení bez svařování
- Oblast použití ve vnitřních prostorech

Výhody pro Vás

- Jednoduchá a rychlá montáž rohových spojů 90° v kombinaci s MPR spojovacím zámkem typu S+
- Flexibilní použití s až 4 spojovacími zámky dle provedení
- Při použití 2 spojovacích zámků na rameno zvýšený přenos zátěže

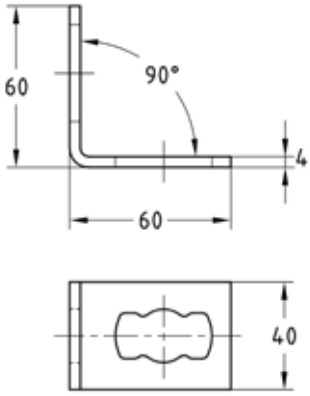



MPR-montážní úhelník 90° 1+1 typ S+

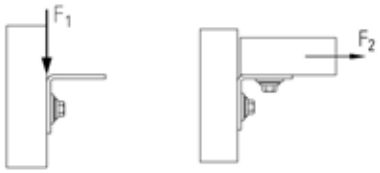

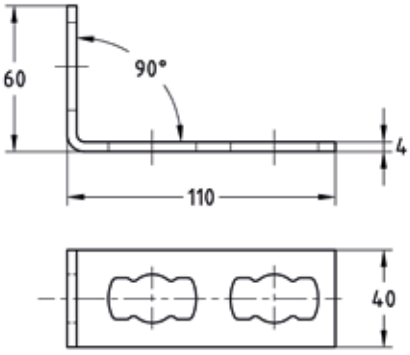



MPR-montážní úhelník 90° 1+2 typ S+

Údaje

Tloušťka materiálu instalačního nosníku [mm]	Provedení	Povolené zatížení F_1 [N]	Povolené zatížení F_2 [N]
1,5	1+1	2.500	2.000
	1+2		
	2+2	4.000	
2,0, 2,5	1+1		2.500
	1+2		
	2+2	8.000	

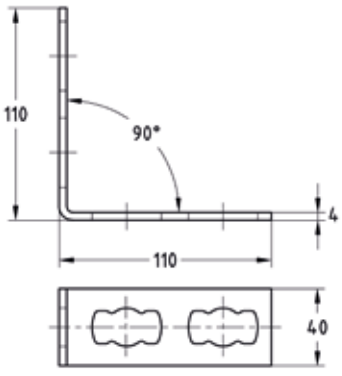



MPR-montážní úhelník 90° 2+2 typ S+

Provedení	Pro profily	Č. zboží	Balení	Měrná jednotka
1+1	41/21-41/124	**165838**	25	ks
1+2		**165839**		
2+2		**165840**		

09/2026