MÜPRO

# MPC-upínák k I-profilu

**Nerez**

## Použití

- K upevnění MPC-nosníků k ocelovým profilům bez vrtání a svařování

## Výhody pro Vás

- K nosné konstrukci se upevňuje bez vrtání a svařování
- Umožňuje dodatečné vyrovnání nosníku vzhledem k nosnému profilu v podélném i příčném směru
- Vhodný pro téměř všechny tloušťky pásnic válcovaných profilů
- Předsestavená sada pro rychlou a snadnou montáž
- Upevnění zavěšených břemen na nosné profily podle platných předpisů

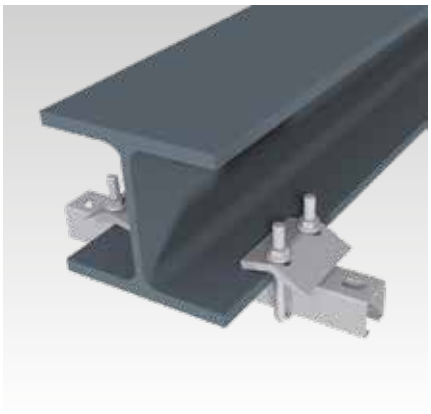



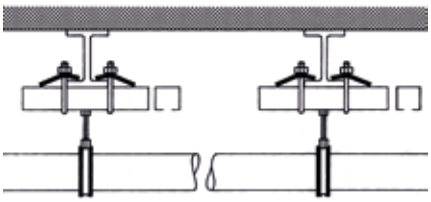

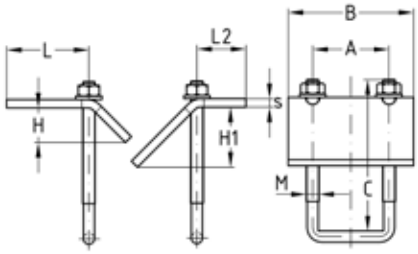


## Údaje

| Pro profily | Max. dovolené zatížení/pár [N] |
|---|---|
| 27/18, 28/30 | 2.800 |
| 38/40, 40/60 | 10.800 |

| Pro profily | Závit | Velikost klíče [mm] | Max. upínací tloušťka [mm] | Rozměry [mm] A | B | C | H | H1 | L | L2 | **Materiál V2A Č. zboží** | **Materiál V4A Č. zboží** | Balení | Měrná jednotka |
|---|---|---|---|---|---|---|---|---|---|---|---|---|---|---|
| 27/18, 28/30 | M6 | 10 | 22 | 37 | 60 | 80 | 18 | 29 | 43,8 | 27,8 | **130282** | **130280** | 20 | ks |
| 38/40, 40/60 | M10 | 15 | | 50 | 80 | 100 | 18,5 | 24,5 | 39,7 | 30,7 | **130270** | **130271** | | |

09/2026