MÜPRO

MPR-rychloupínací čep typ S+

Nerez

Použití

- Pro bezpečné a rychlé napojení objímek a montážních dílů v drážce nosníku u profilů MPR
- Oblast použití ve vnitřních i vnějších prostorech

Výhody pro Vás

- Montáž ve štěrbině nosníku je časově úsporná i při dodatečné instalaci mezi již připevněnými stoupacími potrubími
- Bezpečné uchycení po zašroubování, možnost vystředění až do dotažení šroubení
- Bezpečné - ozubené provedení pro tvarový spoj s MPR nosníky
- Vhodný pro všechny MPR-nosníky 41/21 až 41/124

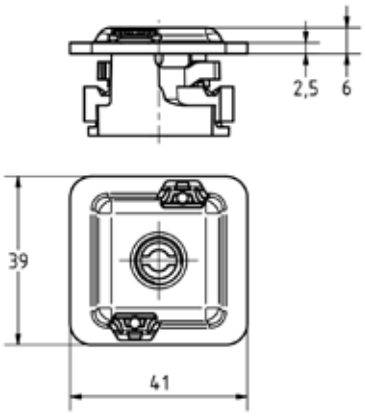



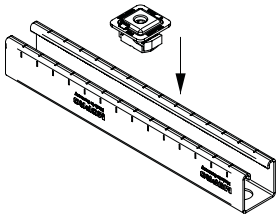

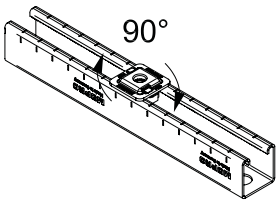

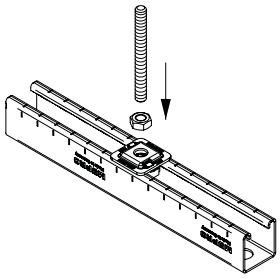

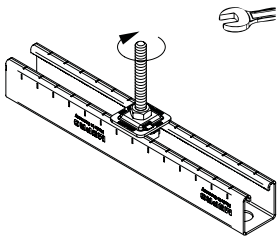

Údaje

Provedena zkouška požární odolnosti

Tloušťka materiálu instalačního nosníku [mm]	Max. doporučené zatížení v tahu Fz [N]		Utahovací moment [Nm]	
	M8	M10	M8	M10
2,0	7.000	7.000	10	20
2,5	12.000	12.000		

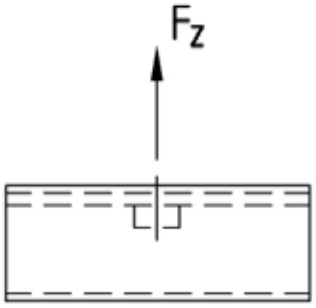

Pro profily	Montážní závit	Materiál	Č. zboží	Balení	Měrná jednotka
41/21-41/124	M8	V4A	**166290**	25	ks
	M10		**166291**		

09/2026