Objímka pro pevný bod Typ 170 FL

pozinkovaná

Použití

- Teplotně odizolované upevnění potrubí v chladicích aplikacích
- Kompletní objímky pro pevný bod pro chladící potrubí
- Ideální pro spolehlivé sevření v případě vysoké axiální síly potrubí
- Upevnění studených potrubí v interiéru
- Zvláště pro velké průměry

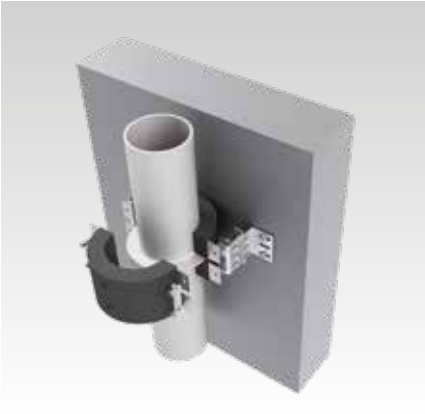



Výhody pro Vás

- Mezi objímkou a studenou trubkou není přímý kontakt, tím se zmenšuje tepelný tok mezi médiem v trubce a okolím
- Nízký přenos tepla u použité izolační objímky a vnitřní vložky
- Zjednodušené připojení k izolaci potrubí
- Vhodné pro upevnění potrubí z oceli podle DIN EN 10022

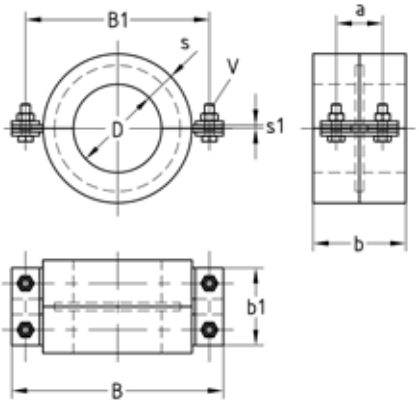

Údaje

Materiál objímky/upínacího kroužku	S235JR
Materiál ISO-pláštěm	Polyuretan, černý
Hustota [kg/m³]	250
Tepelná vodivost	λ = 0,045 W/mK
Třída požární odolnosti	B2 podle DIN 4102 (normálně hořlavý)
Teplotní odolnost	-45 °C až +105 °C
Difúzní odpor vodní páry	μ = 2.500
Pevnost v tlaku	4,3 N/mm² při 23 °C

Vnější průměr potrubí D		Tloušťka izolace	Max. doporučené zatížení	Max. doporučené zatížení	Rozměry [mm]							Č. zboží	Balení	Měrná jednotka
[palců]	[mm]	s [mm]	axiálně [N]	radiálně [N]	a	b	b1	B	B1	s1	V			
2"	60,3	30	1.000	1.440	50	100	80	159	140	2,5	M8	**153065**	1	ks
2½"	76,1		2.500	3.600			90	203	173	4	M10	**150707**		
3"	88,9		3.000	4.300				211	181			**150708**		
4"	114,3	40	4.000	6.900	60	120	100	274	238		M12	**150709**		
	133		4.500	7.700				300	264			**167131**		
5"	139,7			8.100								**150710**		
6"	168,3		6.000	9.700				328	288			**152055**		
8"	219,1	60	9.000	23.000	100	200	140	439	399			**159107**		
	273		12.000	28.000				493	453		M16	**156831**		
	323,9		15.000	32.800				544	504			**165046**		
	355,6		17.000	36.000				576	536			**160913**		

⚠ Příchytky s pevným bodem typ 170 FL od DN 400 na vyžádání.

PU-těsnící tmel

310 ml

Č. zboží	Balení	Měrná jednotka
122470	12	ks



09/2026

© MÜPRO