MPR-spojka pro křížení nosníků

žárově pozinkovaná

Použití

- Pro křížové spoje např. u regálů z MPR-nosníků
- Možnost zabudovat MPR prvky do konstrukcí z MPT profilů
- Oblast použití ve vnitřních i vnějších prostorech

Výhody pro Vás

- Snadno montovatelné spojovací prvky k výstavbě staticky správně dimenzovaných konstrukcí z MPR-nosníků
- Při tvorbě nosníkových konstrukcí tak získáte větší flexibilitu
- Pro upevnění ke stavební konstrukci, se zajištěním proti pootočení

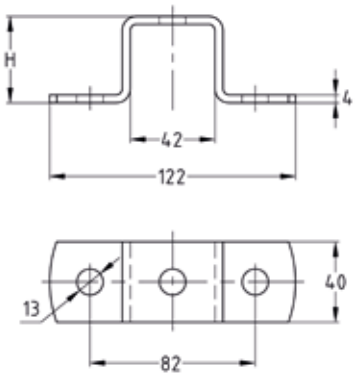



Pro profily	Rozměry H [mm]	Č. zboží	Balení	Měrná jednotka
41/21	23	**154225**	1	ks
41/41, 41/42	43	**154226**		
41/62	64	**154229**		
41/82	84	**154227**		
41/124	126	**154228**		

09/2026