Pásový třmen

žárově pozinkovaná

Použití

- Upevnění neizolovaného potrubí na systémové profily, konzoly a rámové konstrukce v komerčních a průmyslových aplikacích
- Provedení dle VdS CEA 4001 pro vodní hasicí zařízení
- Vhodná pro použití ve venkovních prostorech





Výhody pro Vás

- Vhodné pro svislé i závěsné instalace
- Snadná instalace do drážky profilu pomocí šroubů se šestihrannou hlavou a posuvných matic
- Vysoký stupeň ochrany proti korozi
- Alternativa k tyčovému třmenu
- Pro použití při modernizaci a v novostavbách

Údaje

Velikost	Max. doporučené zatížení v tahu Fz [N]
17,2 - 48,3 mm	5.000
60,3 - 88,9 mm	7.500
114,3 - 219,1 mm	10.000
273 mm	12.500
323,9 mm	15.000

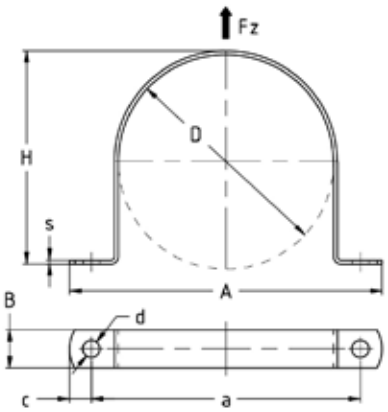

Vnější průměr potrubí D [mm]	Průměr otvoru d [mm]	Rozměry [mm] a	A	s	B	H	Č. zboží	Balení	Měrná jednotka
17,2	11	48,2	78,2	2,5	30	15,7	**176687**	50	ks
21,3		52,3	82,3			19,8	**176688**		
26,9		57,9	87,9			25,4	**176689**		
33,7		64,7	94,7			32,2	**176690**		
42,4		73,4	103,4			40,9	**176691**		
48,3		79,3	109,3			46,8	**176692**		
60,3		91,3	121,3			58,8	**176693**		
76,1		107,1	137,1			74,6	**176694**		
88,9		119,9	149,9			87,4	**176695**	25	
114,3	13	156,3	190,3	3	40	113,3	**176696**	20	
139,7		181,7	215,7			138,7	**176697**	10	
168,3		210,3	244,3			167,3	**176698**		
219,1		261,1	295,1			218,1	**176699**		
273	18	329	379		50	272	**176700**	1	
323,9		381,9	431,9	4		323,9	**176701**		

© MÜPRO