MÜPRO

MPR-úhlová spojka 45° typ S+

pozinkovaná

Použití

- Spojovací prvek pro konstrukce čelních stěn, polic a kolejnicových konstrukcí, především s MPR nosníky 41/41

Výhody pro Vás

- Jednoduchá a rychlá montáž úhlových spojů v kombinaci s MPR spojovacím zámkem typu S+

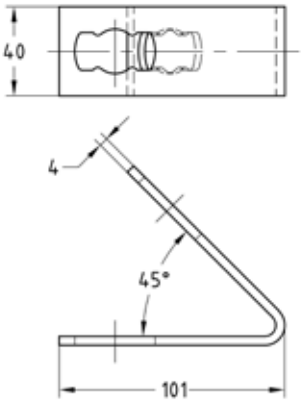



Provedení	Pro profily	Č. zboží	Balení	Měrná jednotka
1+1	41/21-41/124	**165830**	25	ks

© MÜPRO