MPC-konzolová sestava

s akustickou izolací, pozinkovaná

Použití

- Pro hlukově izolované upevnění agregátů jako jsou VZT a klimatizační jednotky, čerpadla, domácí vodárny, atd. na stěnu
- Pozinkované provedení pro použití v suchých vnitřních prostorách





Výhody pro Vás

- Konzoly se dodávají v různých délkách (podle typu přístroje)
- Jednoduché výškové nastavování konzol díky posuvným MPC-upínacím šroubům s T-hlavou
- MPC-zasouvací matice umožňují variabilně nastavit vzdálenosti upevnění na konzole
- Snížení hluku v průměru o 17 dB(A) použitím tlumícího kotoučku DÄMMGULAST®
- Přiřezané MPC-nosníky s otvory na zadní straně a s MPC-záslepkami

Údaje

Tlumící prvky

Délka L [mm]	Max. doporučené zatížení na sadu [N]
480	1.500
560	
640	
800	1.200
1.040	900

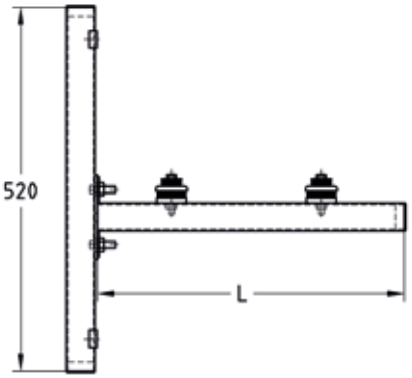

Kompletní sada obsahuje:
2 MPC-nosníky 38/40 520 mm dlouhé,
2 MPC-instalační konzoly 38/40,
4 tlumící kotoučky DÄMMGULAST® 43 × 11 mm,
6 MPC-záslepek 38/40,
4 MPC-upínací šrouby s T-hlavou M10/30,
4 podložky DÄMMGULAST® 8,5 × 28 mm,
4 U-podložky 8,5 × 28 × 1 mm,
4 MPC-zasouvací matice M8 pro profil 38/40,
4 šrouby s šestihrannou hlavou M8/55,
4 MPC-zajišťovací podložky M10 pro profil 38/40

Profil	Délka L [mm]	Č. zboží	Balení	Měrná jednotka
38/40/2,0	480	**113493**	1	ks
	560	**113511**		
	640	**113517**		
	800	**113523**		
	1.040	**113487**		

09/2026

© MÜPRO