MPC-rychloupínací matice+

pro montáž úhelníků, nerez

Použití

- Pro bezpečnou a rychlou montáž ve štěrbině MPC-nosníku za účelem připojení montážních prvků
- V provedení pro montáž úhelníků slouží jako upevňovací prvek pro montážní úhelníky a konzoly
- Oblast použití ve vnitřních i vnějších prostorech

Výhody pro Vás

- Montáž ve štěrbině nosníku je časově úsporná i při dodatečné instalaci mezi již připevněnými stoupacími potrubími
- Jednoduchá a bezpečná manipulace: Vložit do MPC-nosníků - otočit - a rychloupínací čep drží - neklouže a nevypadává
- Vysoká kvalita a zatížitelnost

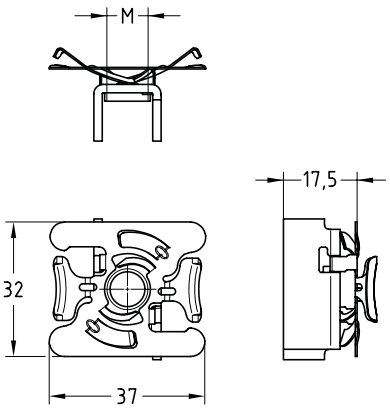



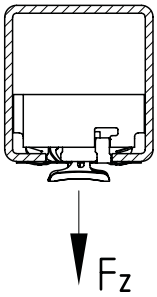

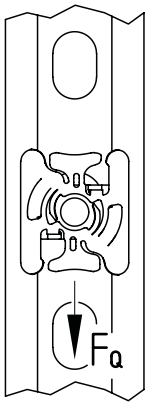

Údaje

Pro profily	Montážní závit	Max. doporučené zatížení v tahu Fz [N]	Max. doporučené zatížení v příčném směru (posunuté) FQ [N]		Utahovací moment [Nm]
			Montážní úhelník s 1 otvorem a 1 rychloupínací čep	Montážní úhelník s 2 otvorem a 2 rychloupínací čep	
			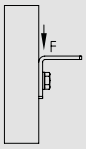	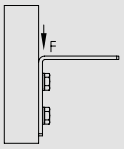	
38/40	M8	3.000	400	800	14
	M10	3.100	500	1.000	28
40/60	M8	3.200			14
	M10	4.000	600	1.200	28

Pro profily	Montážní závit	Materiál	**Č. zboží**	Balení	Měrná jednotka
38/40, 40/60	M8	V2A	**175781**	1	ks
	M10		**175782**		

09/2026

© MÜPRO