MPR-montážní úhelník 45°

Nerez

Použití

- Spojovací prvek pro konstrukci předsazených instalací, regálů, jakož i nosníkových konstrukcí pro upevnění potrubí a VZT vedení bez svařování
- Použitelný i pro přímou montáž na stěnu, strop nebo podlahu

Výhody pro Vás

- Rozmanité montážní přednosti
- Mnohostranně použitelný, např. jako: úhelníková vzpěra, úhelníkový výložník,spojovací prvek
- Systémový konstrukční prvek pro řemeslně dokonalá montážní řešení

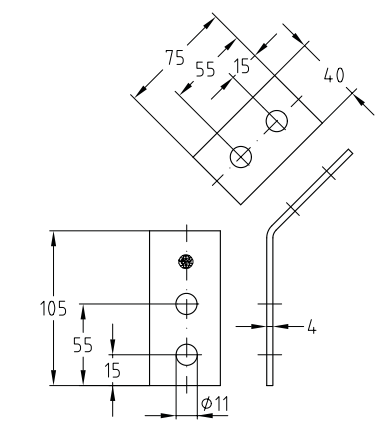



Provedení	Pro profily	Materiál	Č. zboží	Balení	Měrná jednotka
45°	41/21-41/124	V4A	**159471**	10	ks

MPR-spojka pro křížení nosníků

Nerez

Použití

- Pro křížové spoje např. u regálů z MPR-nosníků
- Oblast použití ve vnitřních i vnějších prostorech

Výhody pro Vás

- Snadno montovatelné spojovací prvky k výstavbě staticky správně dimenzovaných konstrukcí z MPR-nosníků
- Při tvorbě nosníkových konstrukcí tak získáte větší flexibilitu
- Pro upevnění ke stavební konstrukci, se zajištěním proti pootočení

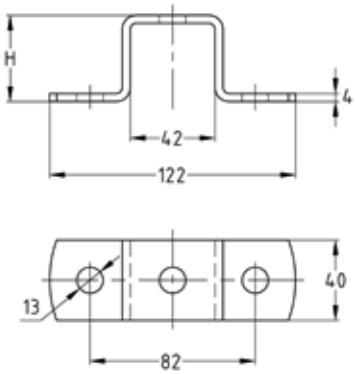



Pro profily	Materiál	Rozměry H [mm]	Č. zboží	Balení	Měrná jednotka
41/41	V4A	43	**155634**	10	ks
41/62		64	**155637**		