MPR-spojovací desky typ S+

pozinkované

Použití

- Stabilní spojovací prvky pro rámy a předstěnové instalace s MPR-systémovými součástmi
- Oblast použití ve vnitřních prostorech

Výhody pro Vás

- Rychlá a jednoduchá montáž rohových, křížových spojek a T spojek
- Montážní desky umožňují sestavit rámové konstrukce v jedné rovině se shodným vyrovnáním drážek
- Rychlá a jednoduchá montáž ve spojení se MPR spojovacím zámkem typu S+
- Přiléhá k nosníku, u rámových konstrukcí zůstávají rohy volné

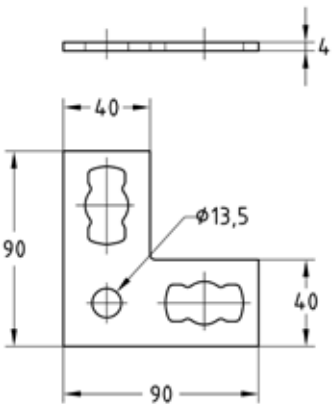



MPR-úhlová L-příložka 90° typ S+

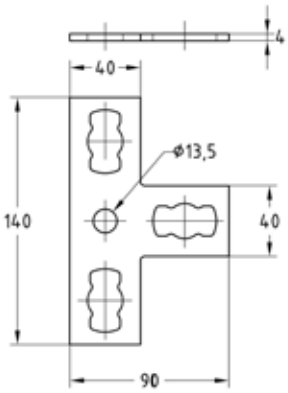



MPR-úhlová T-příložka typ S+

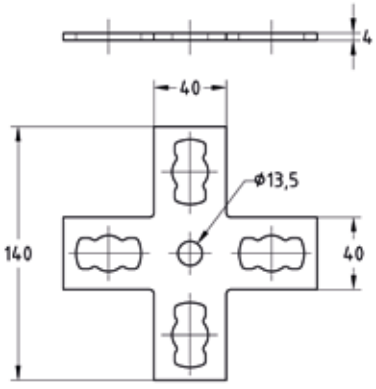



MPR-křížová příložka typ S+

Typ	Pro profily	Č. zboží	Balení	Měrná jednotka
Úhlová L-příložka 90°	41/21-41/124	**165829**	25	ks
Úhlová T-příložka		**165827**		
Křížová příložka		**165828**		

09/2026

© MÜPRO