Konzolový úhelník

pozinkovaný

Použití

- Spojovací prvek pro konstrukci příčníků a rámových systémů s instalačními nosníky
- Použití v suchých interiérech

Výhody pro Vás

- Mnohostranné možnosti montáže v kombinaci s MPC a MPR nosníky
- Zesílení a zvýšení zatížitelnosti nosníkových konstrukcí a montáž příčníků
- Sešroubováním dvou rovnoramenných úhelníků navzájem proti sobě dosáhneme ještě vyšších hodnot pevnosti

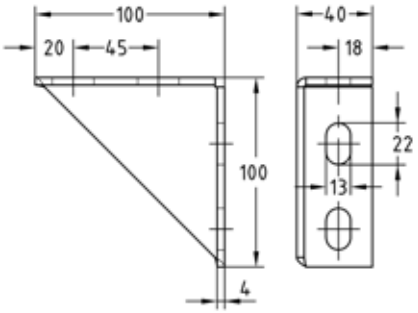



Úhelník konzoly 100 × 100

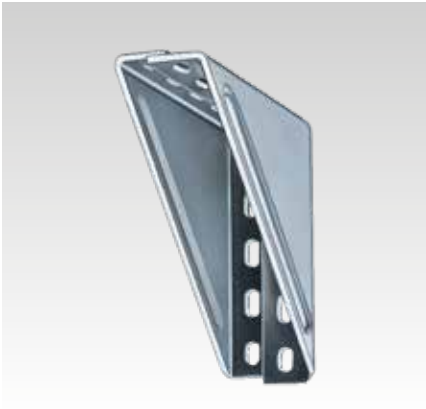

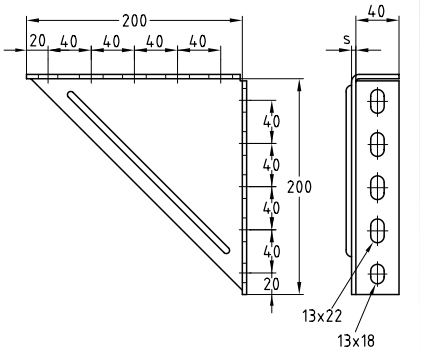



Úhelník konzoly 200 × 200



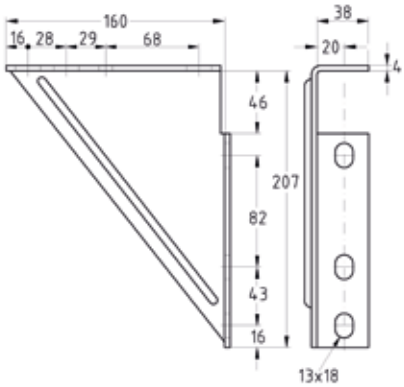



Úhelník konzoly 207 × 160

Typ	Provedení	Pro profily	Č. zboží	Balení	Měrná jednotka
-	100 x 100 x 4 mm	38/24-40/120, 41/21-41/124	**167126**	20	ks
1	200 x 200 x 4 mm		**113628**	1	
2	200 x 200 x 6 mm		**113643**		
-	207 x 160 x 4 mm		**113610**		

Další technické informace najdete v kapitole „Technické informace“.

09/2026

© MÜPRO